ИНСТРУКЦИЯ ПО СБОРКЕ

COD BR: BR 399

MANHATTAN COMFORT

ООО "ХоумКафе"

Юр. адрес: 111123 Россия, г.Москва, ш.Энтузиастов, д. 31, стр.39, этаж 5, пом II, ком.7

Факт. адрес: 111123, Россия, г.Москва, ш.Энтузиастов, 31с.39, офис 512

8 800 775-30-66

info@manhattancomfort.ru

http://manhattancomfort.ru

http://moskvahome.ru

Оглавление

Вступление 3

До начала работы 4

Во избежание несчастных случаев 4

Размеры и инструменты 5

Детали 6

Запасные части 7

Сборка мебели 8

Вступление

Перед началом работы внимательно прочитайте инструкцию.

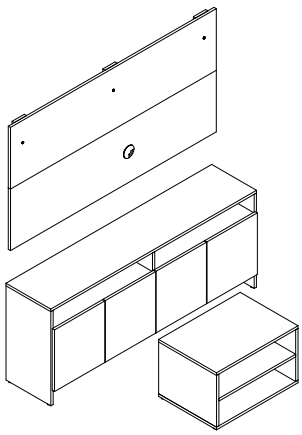

До начала работы

Перед началом работы вымойте и проветрите помещение.

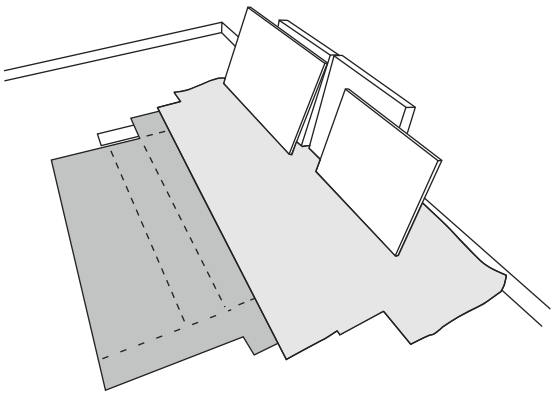

Используйте картонные коробки во избежание повреждения мебели.

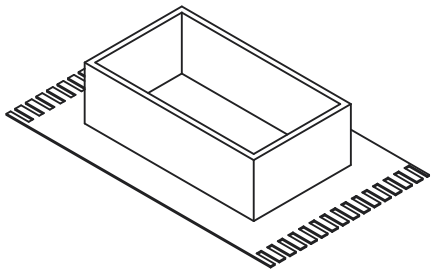

Используйте ковер или покрывало, чтобы избежать повреждение деталей во время сборки.

Во избежание несчастных случаев

Внимательно соблюдайте инструкции по сборке, такие как: фиксация изделия на стене, добавление клея в необходимых местах, предельно допустимый вес.

Не залезайте и не опирайтесь на изделие.

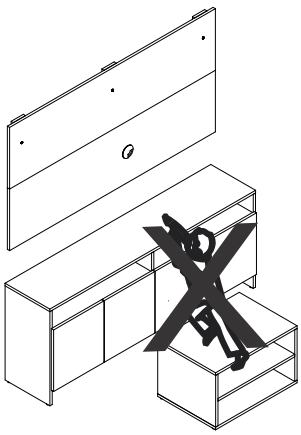

Размеры и инструменты

ТВ панель

Размеры:
Ширина: 1350 Высота: 700
Глубина: 30 мм

ТВ тумба

Размеры:
Ширина: 1350 Высота: 700
Глубина: 30 мм

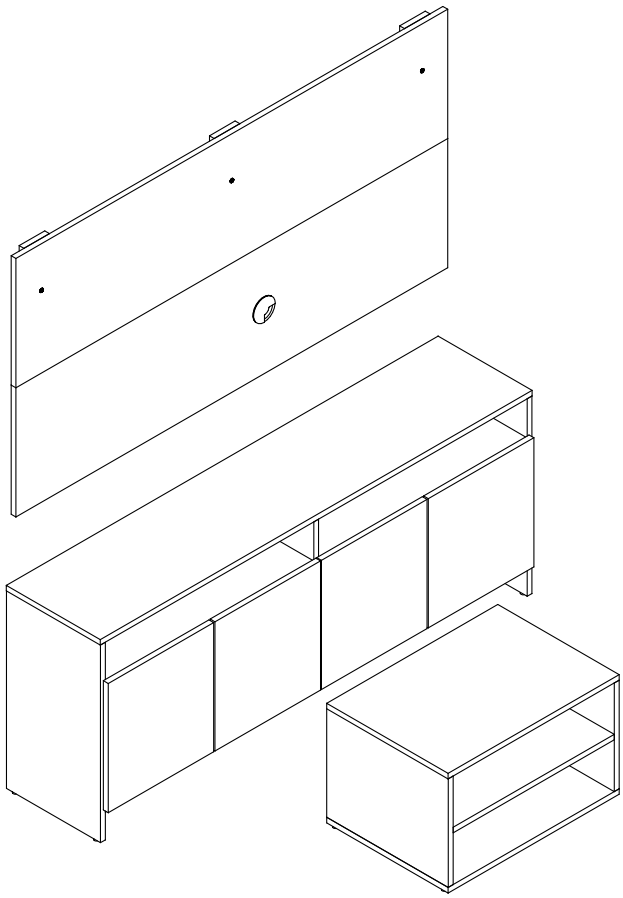

Подготовка

Используйте слегка влажную тряпочку, а после сухой тканью, не используйте химические вещества или абразивы.

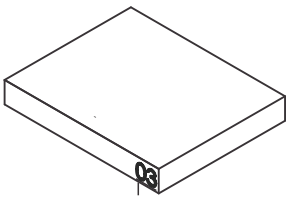

Используйте спирт только, чтобы удалить обозначение номеров деталей

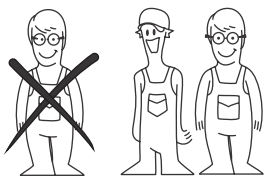

Для повышения качества монтажа используйте электро инструменты.

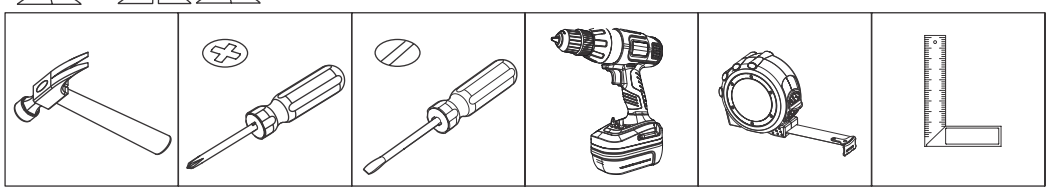

COD BR: BR 399

PEÇA	DESCRIÇÃO	QUANT.
001	BASE RACK	1
002	TAMPO RACK	1
003	TRAVESSA PAINEL	1
004	LATERAL DIREITA RACK	1
005	DIVISÓRIA RACK	1
006	PRATELEIRA RACK	2
007	PORTA	4
008	BASE MESA DE CENTRO	1
009	PAINEL TV INFERIOR	1
010	PAINEL TV SUPERIOR	1
011	LATERAL ESQUERDA	1
012	TAMPO MESA DE CENTRO	1
013	LATERAL MESA DE CENTRO	2
014	PRATELEIRA MESA DE CENTRO	1
015	COSTAS	1

Детали		Кол-во
001	Основание ТВ тумбы	1
002	Левый верх ТВ тумбы	1
003	Боковая часть ТВ панели	1
004	Правая часть ТВ тумбы	1
005	Перегородка ТВ тумбы	1
006	Полка ТВ тумбы	2
007	Дверь	4
008	Основание центрального стола	1
009	Нижняя часть ТВ панели	1
010	Верхняя часть ТВ панели	1
011	Левая часть ТВ тумбы	1
012	Верх центрального стола	1
013	Боковая сторона центр. стола	2
014	Полка центрального стола	1
015	Задняя часть ТВ тумбы	1

PIEZA	DESCRIPCIÓN	CANTIDAD
001	BASE RACK	1
002	TAPA RACK	1
003	TRAVESAÑO PANEL TV	1
004	LATERAL DERECHA RACK	1
005	PARTICIÓN RACK	1
006	REPISA RACK	2
007	PUERTA	4
008	BASE MESA DE CENTRO	1
009	PANEL TV INFERIOR	1
010	PANEL TV SUPERIOR	1
011	LATERAL IZQUIERDA RACK	1
012	TAPA MESA DE CENTRO	1
013	LATERAL MESA DE CENTRO	2
014	REPISA MESA DE CENTRO	1
015	REVÉS RACK	1

ТВ панель

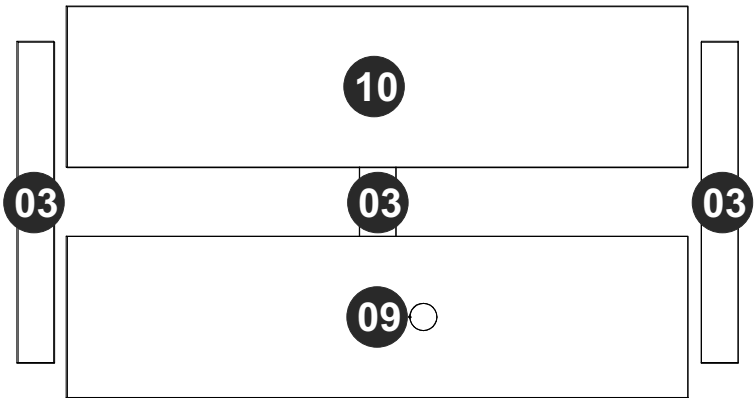

ТВ тумба

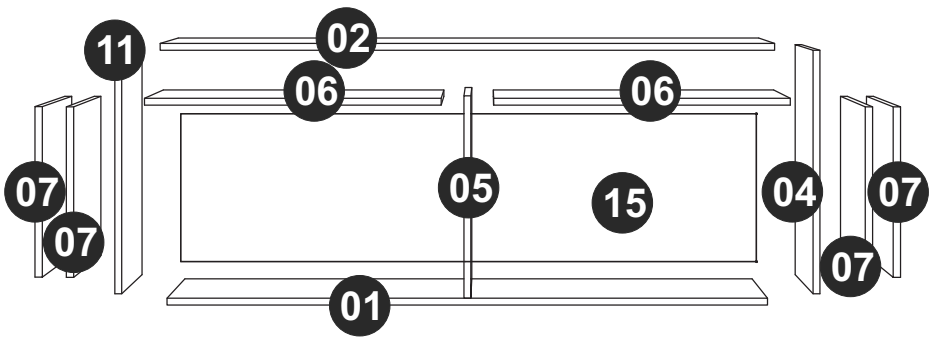

Центральный стол

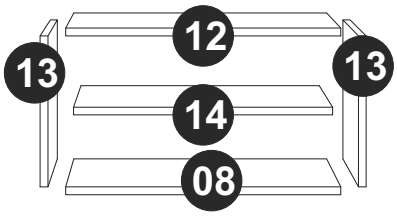

КРЕПЕЖИ

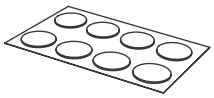

заглукша x 29

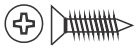

EF 000106 x 24
3,5X14 CC

EF 000216 X 26

EF 000033 x 28
8x30

EF 000094 X 22

EF 000132 x 6
4X50 CC

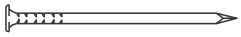

EF 000168 X 44
10X10 C/C

мел x 1

круглые ножки x 8

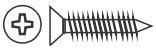

EF 000404 x 12
3,5X25 CC

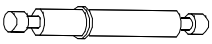

EF 000067 x 2

EF 000241 x 12
8x20

EF 000015 X 3

заглушка для провода X 1

EF 000731 x 2
8x55

EF 000250 x 3
5X80 CC

EF 000024 X 8

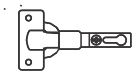

EF 000044 X 8

EF 000091 x 8
6x8 CC

A = 14 кг

B = 6 кг

48"

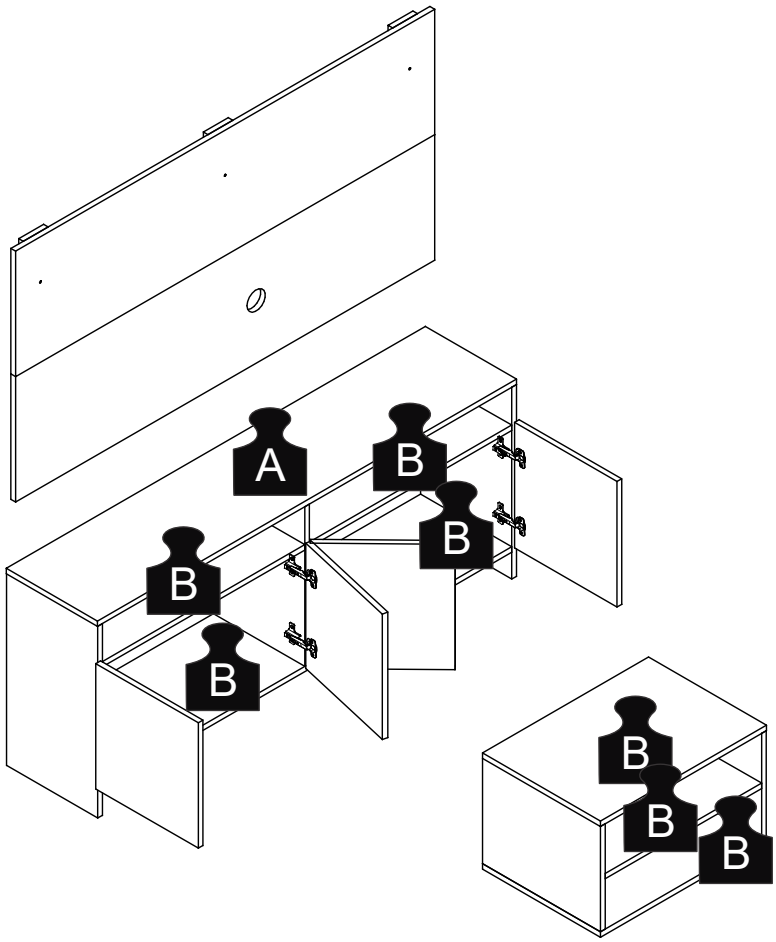

ШАГ 1

Установите крепеж EF 000094 в деталях 02, 04, 11, 12 и 13.

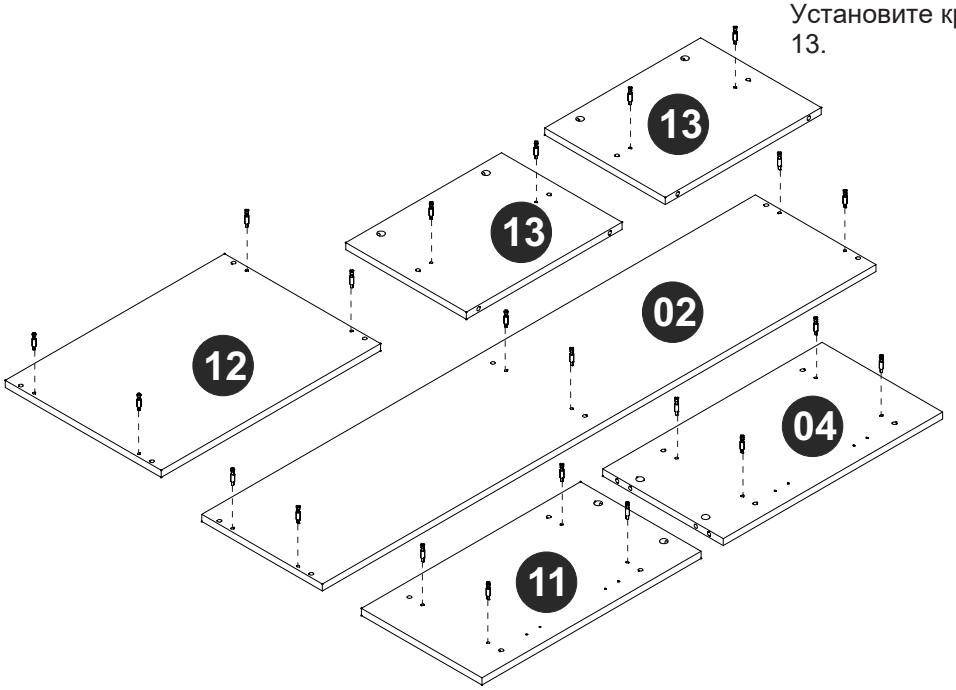

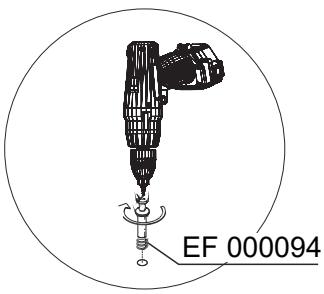

ШАГ 2

Установите крепеж EF 000033 ів частях 01, 04, 05, 06, 11, 13 и 14.

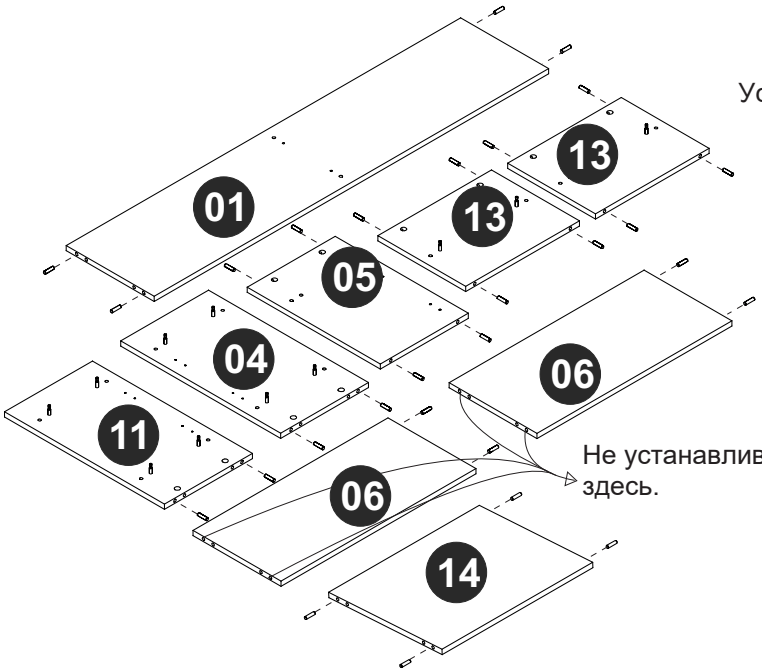

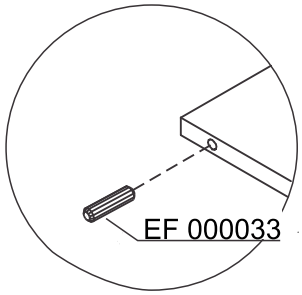

ШАГ 3

Зафиксируйте деталь EF 000024в частях 04 и 11, используя крепеж EF 000106. Зафиксируйте деталь EF 000024 в части 5, используя крепеж EF 000091.

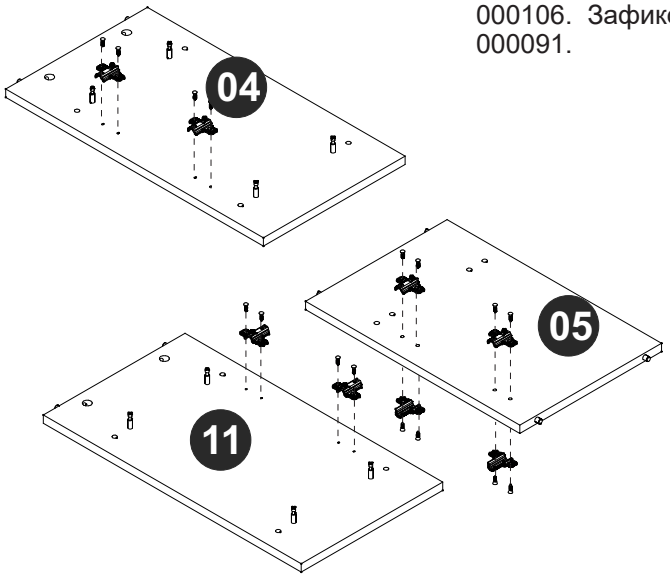

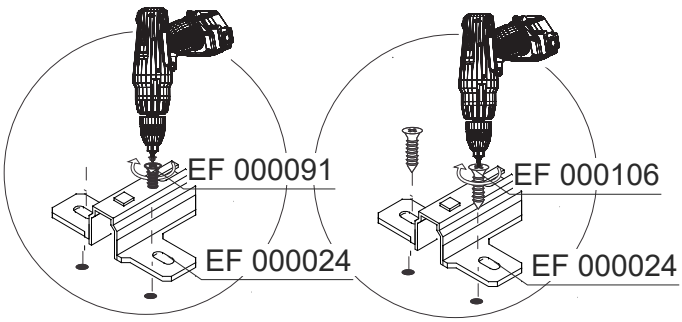

ШАГ 4

Зафиксируйте деталь EF 000044, используя крепеж EF 000106.

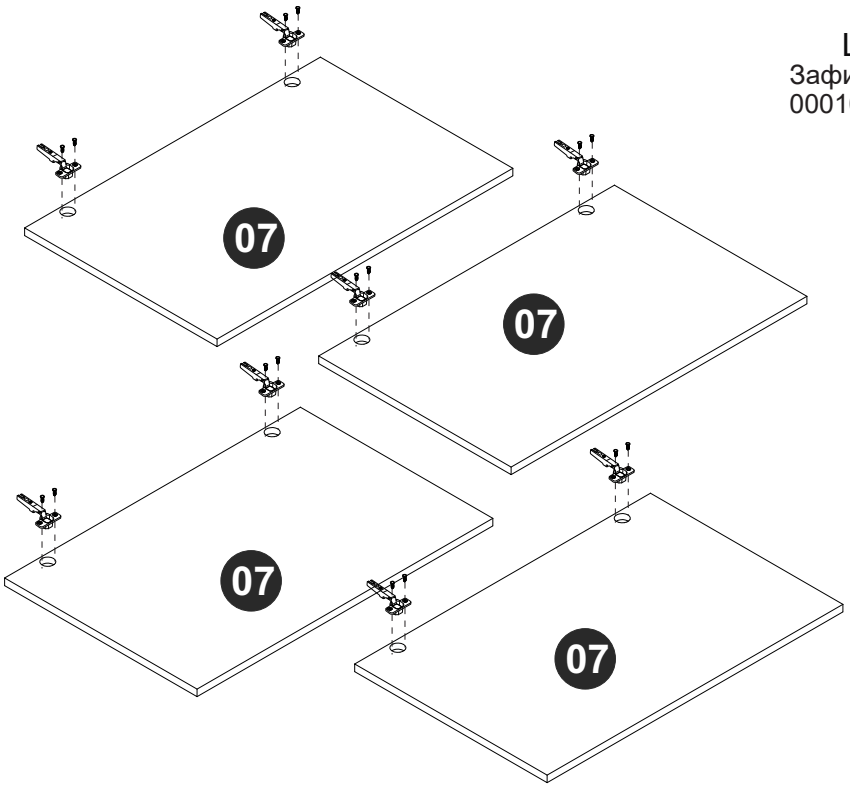

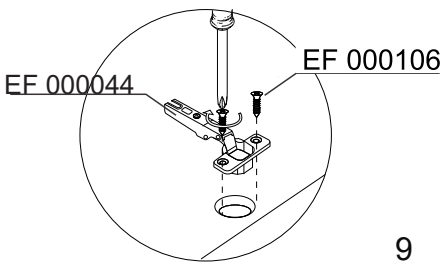

ШАГ 5

Установите крепеж EF 000241 в части 03.

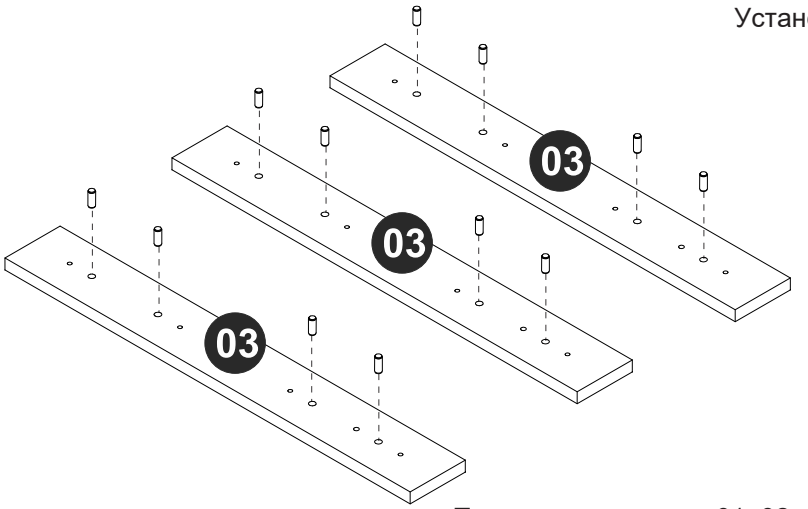

Присоедините части 01, 02 и 03, используя крепеж EF 000404.

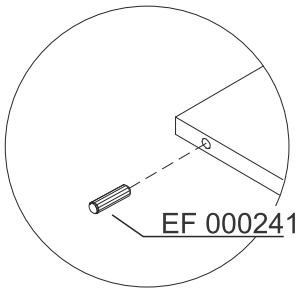

ШАГ 6

Прикрепите детали 03, 09 и 10, используя крепеж EF 000404.

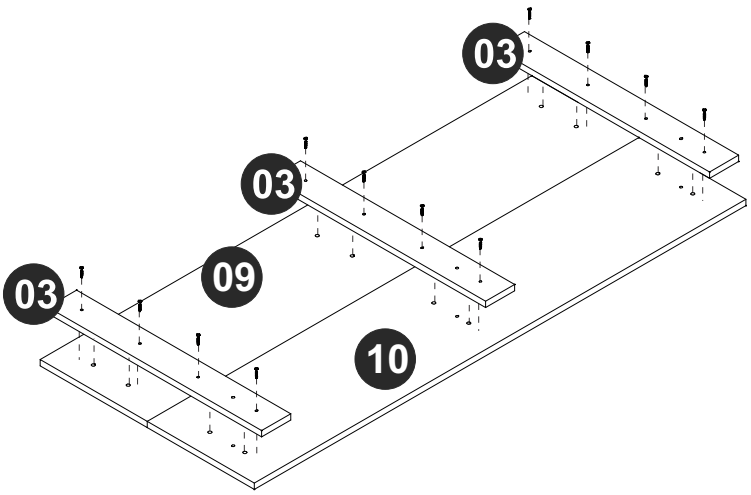

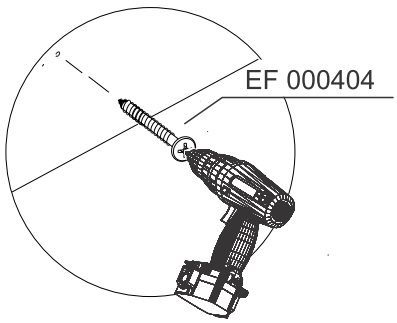

ШАГ 7

Используя крепеж EF 000015 и EF 000250 зафиксируйте панель на стене. Установите заглушку для провода.

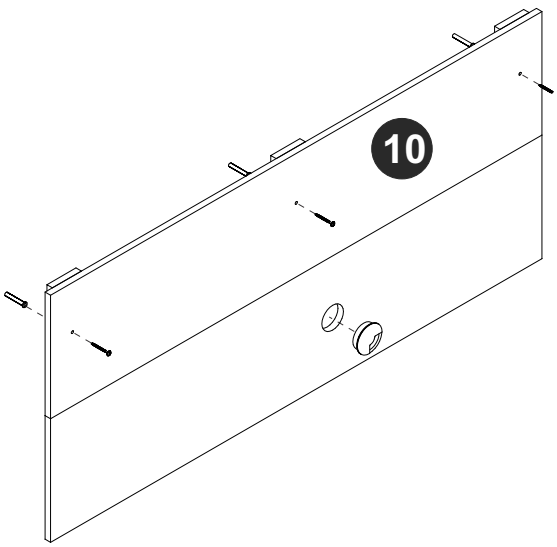

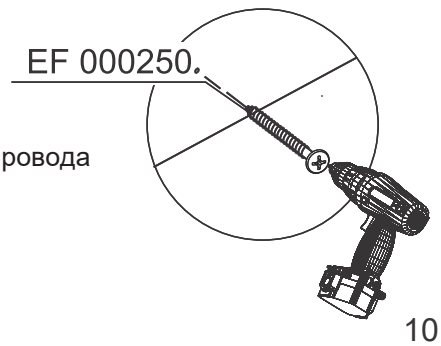

ШАГ 8

Используя крепеж EF 000015 и EF 000250 зафиксируйте панель на стене. Установите заглушку для провода.

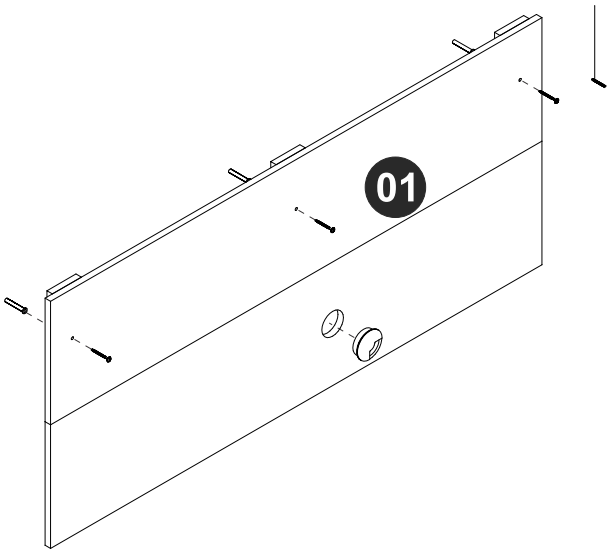

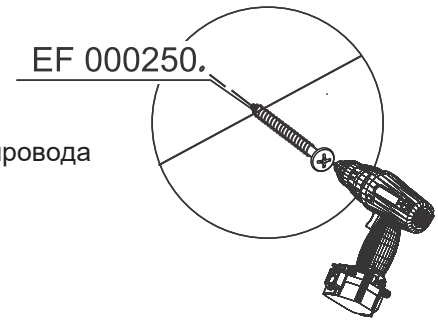

ШАГ 9

Соедините детали 13 и 14, установите крепеж EF 000216 и заверните до упора.

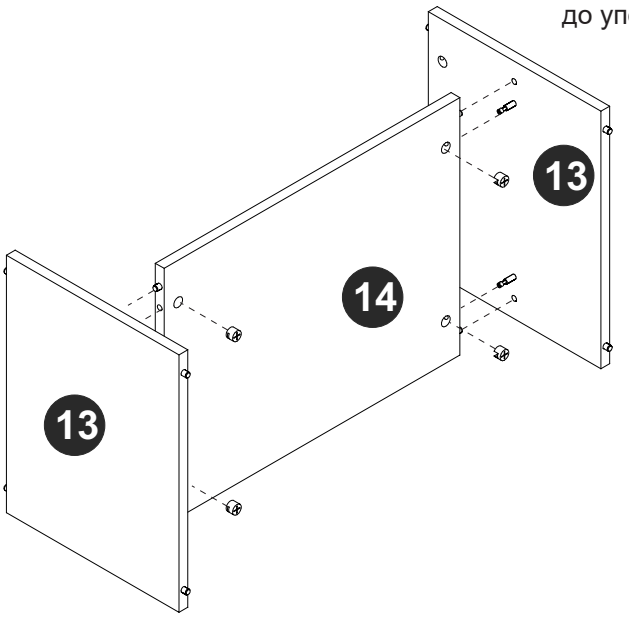

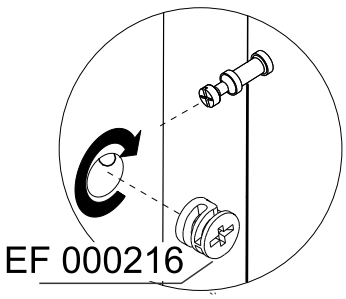

ШАГ 10

Присоедините часть 12, установите крепеж EF 000216 и заверните его до упора.

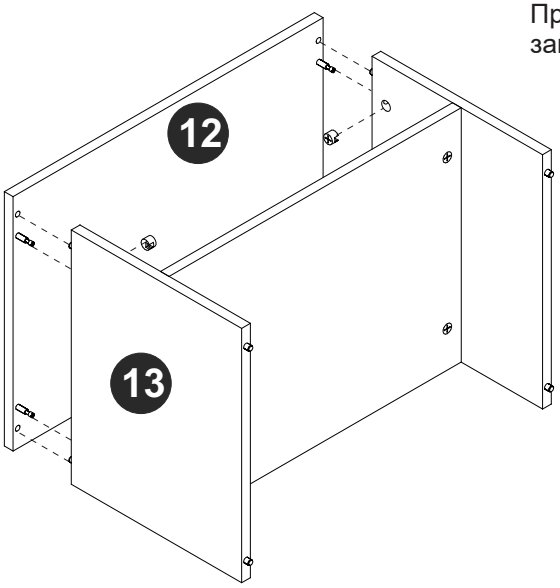

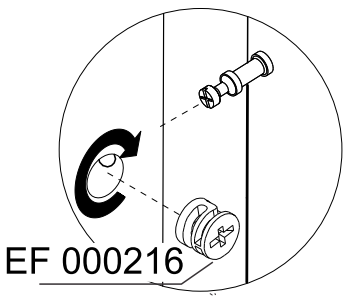

ШАГ 11

Присоедините часть 08, используя крепеж EF 000132.

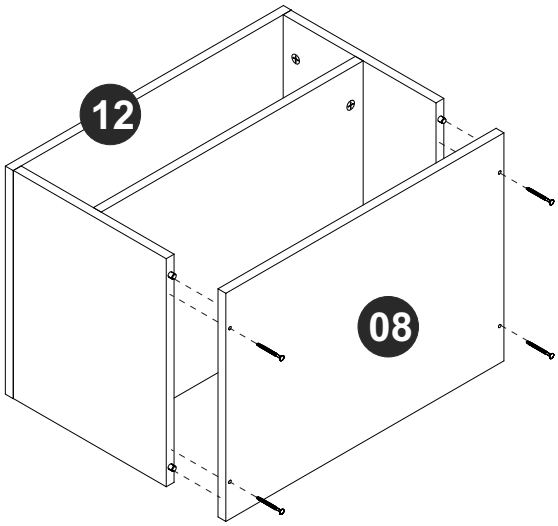

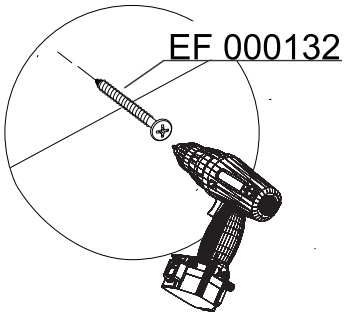

ШАГ 12

Установите ножки, используя крепеж EF 000168.

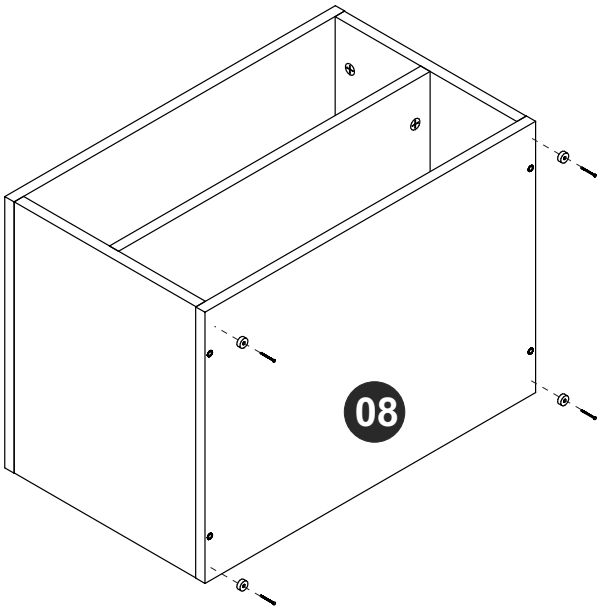

ШАГ 13

присоедините часть 01 и 05, используя крепеж EF 000132.

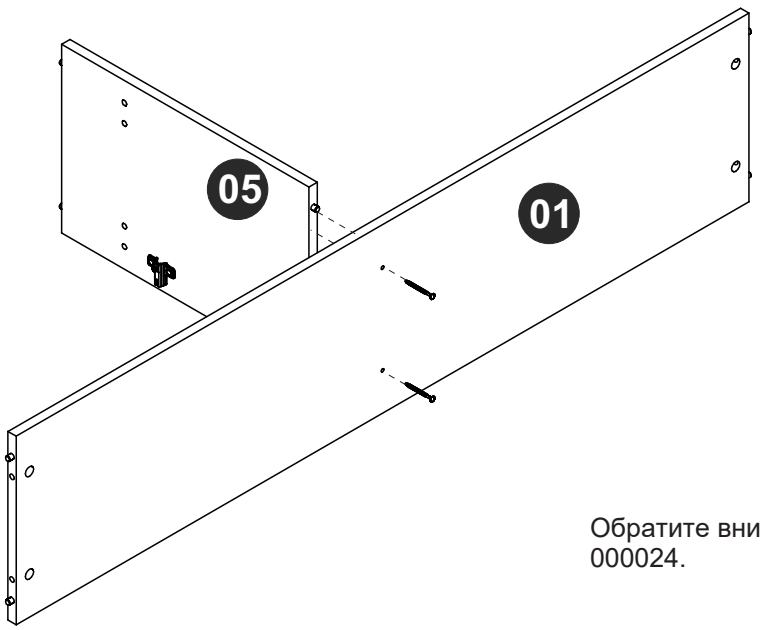

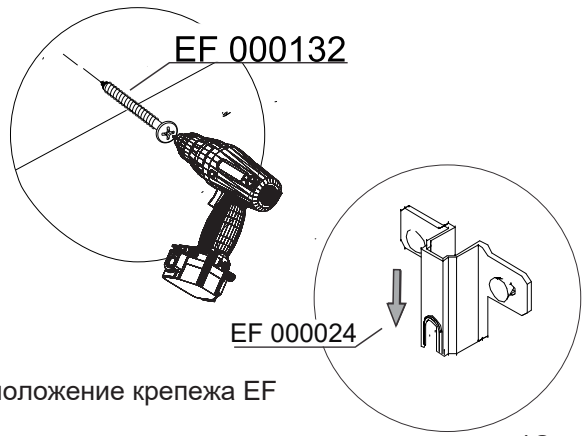

Обратите внимание на положение крепежа EF 000024.

ШАГ 14

Используйте крепеж EF 000067 и EF 000731, чтобы соединить часть 05 и 06.

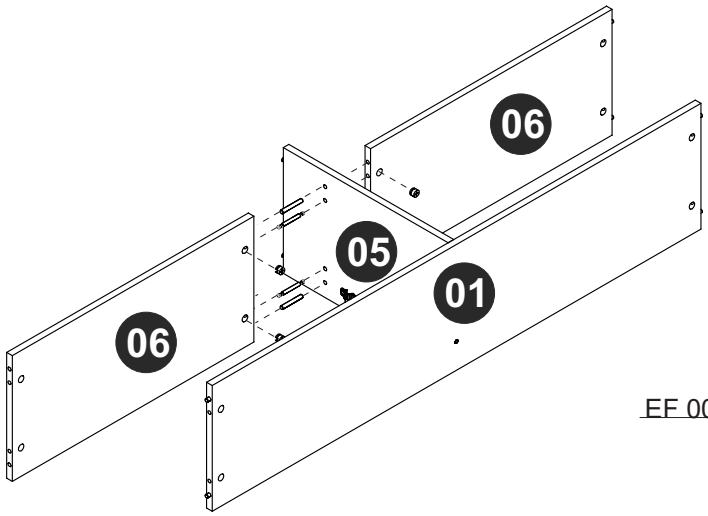

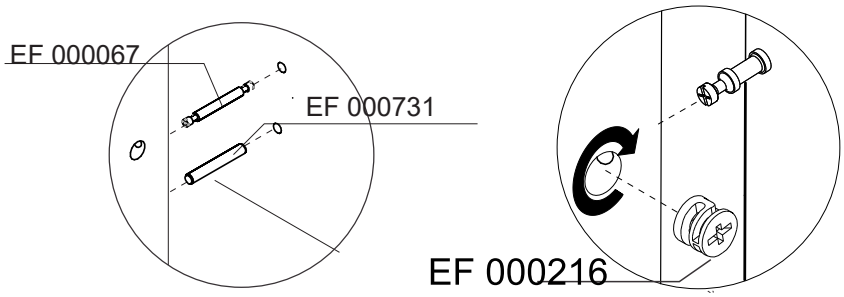

ШАГ 15

Присоедините части 04 и 11, используя крепеж EF 000216 и заверните его до упора.

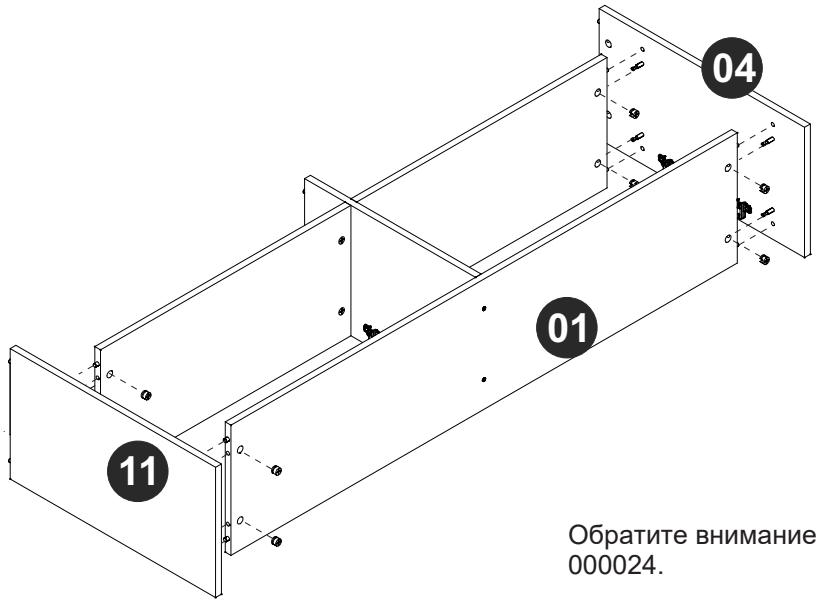

Обратите внимание на положение крепежа EF 000024.

ШАГ 16

Присоедините часть 02, используя крепеж EF 000216 и поверните его до упора.

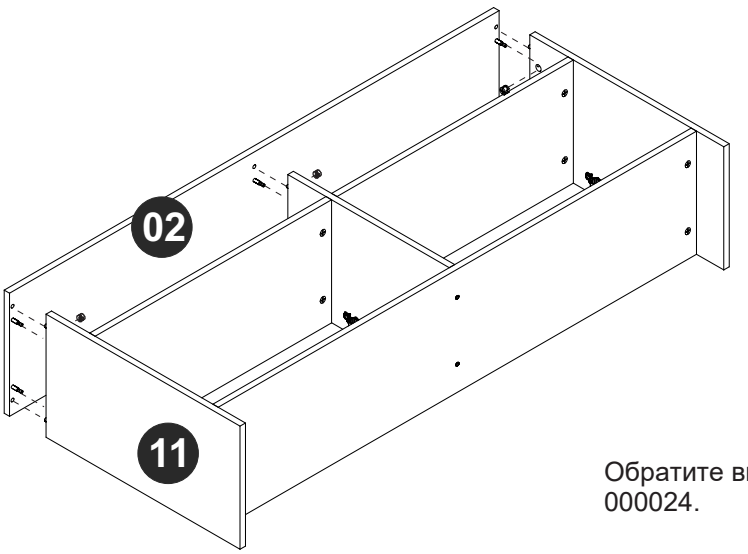

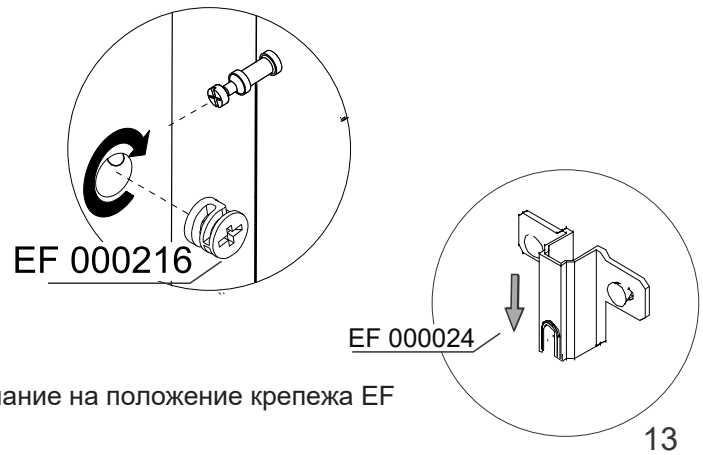

Обратите внимание на положение крепежа EF 000024.

ШАГ 17

Присоедините часть 15 и ножки, используя крепеж EF 000168.

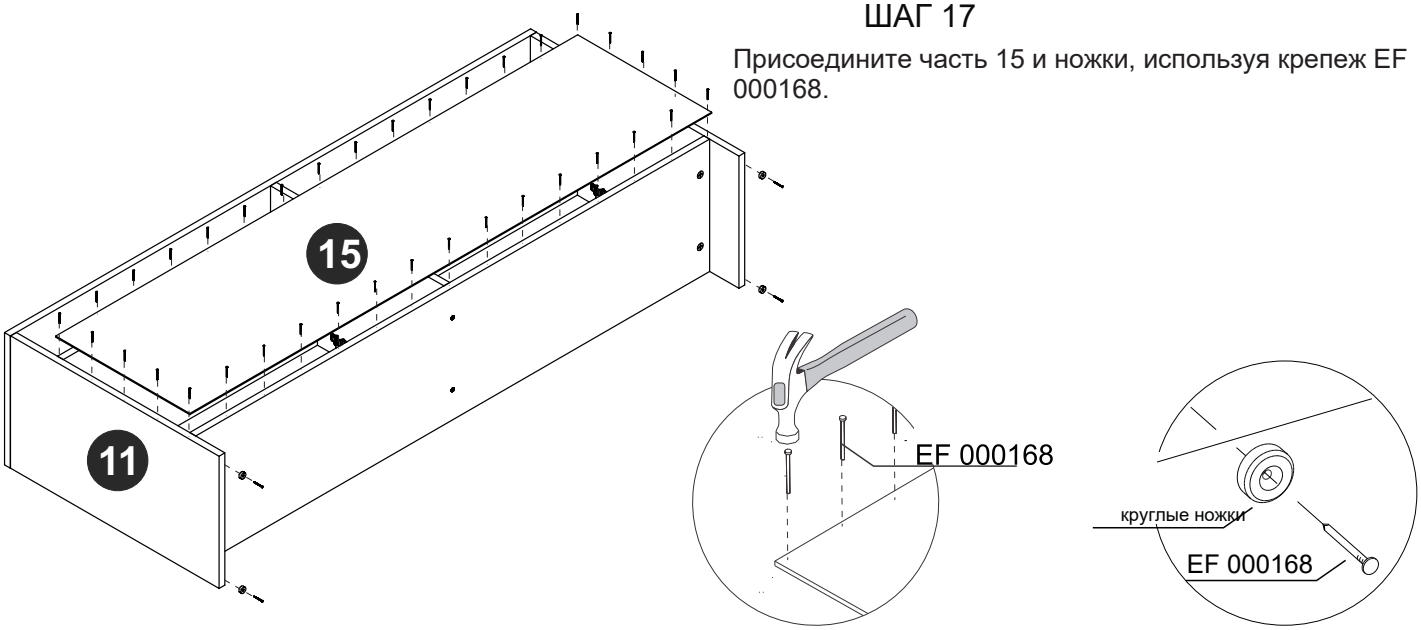

ШАГ 18

Установите детали 07 на собранной конструкции.

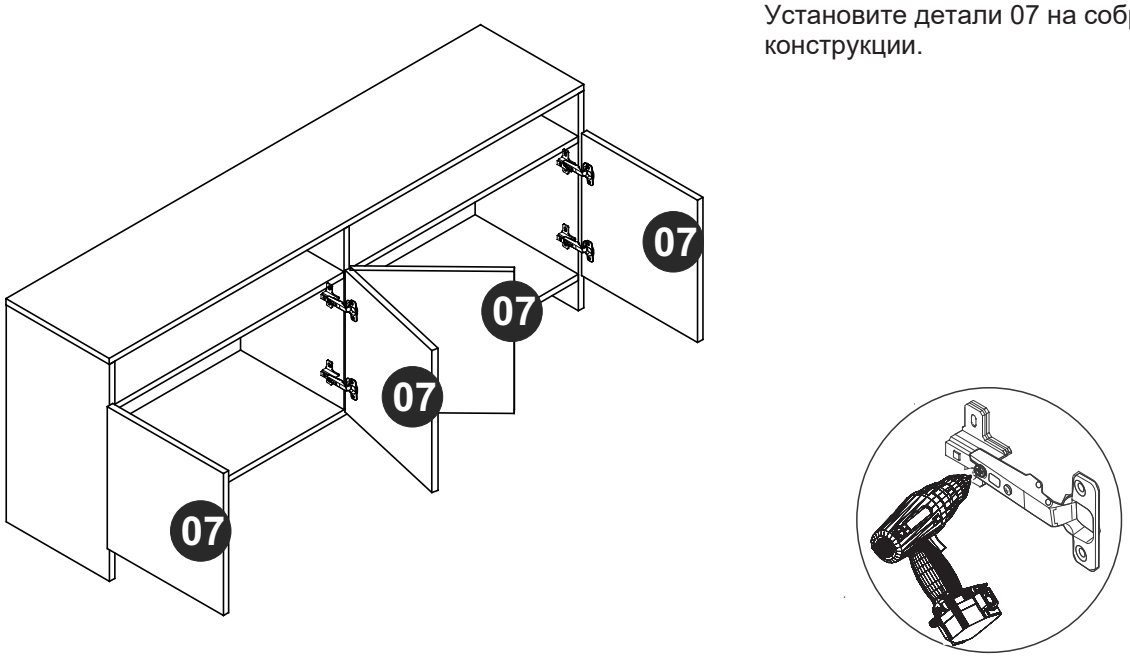

ШАГ 19
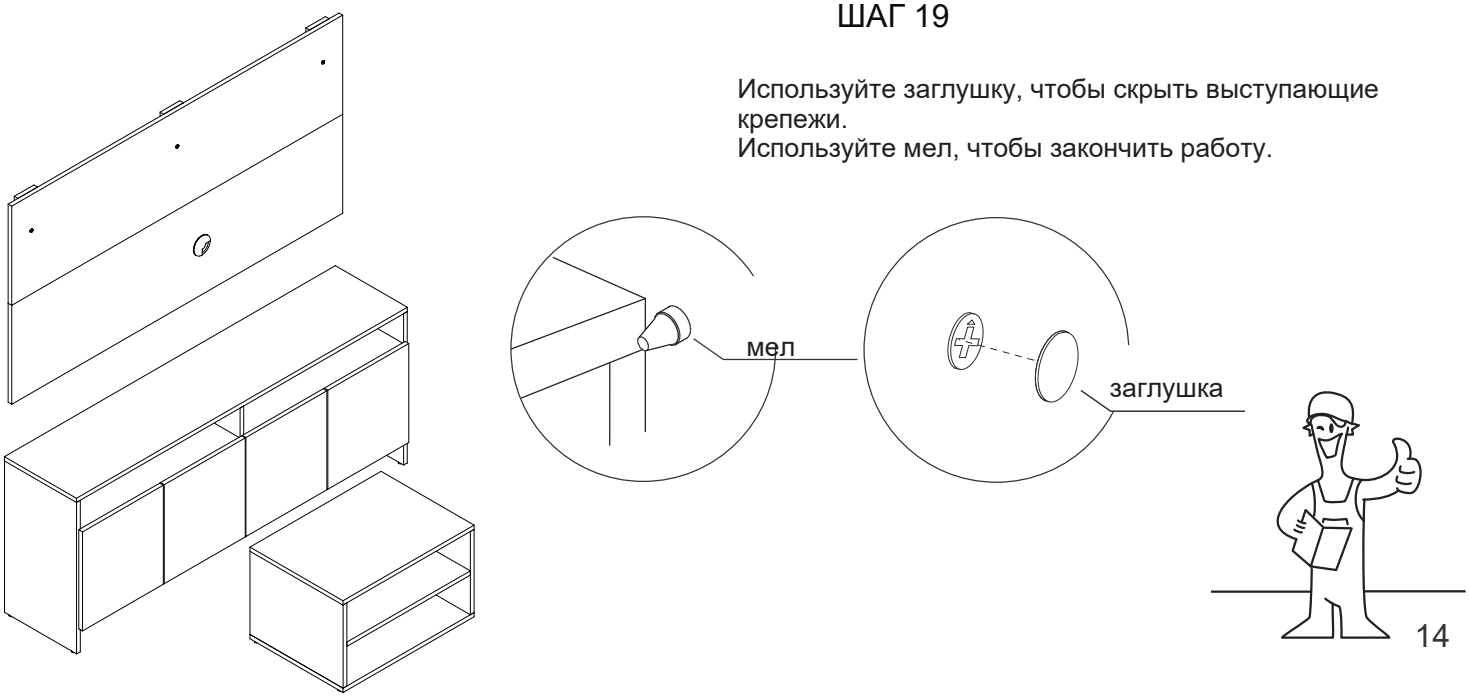
Используйте заглушку, чтобы скрыть выступающие крепежи.
Используйте мел, чтобы закончить работу.