# ИНСТРУКЦИЯ ПО СБОРКЕ

COD BR: BHO 30, BCR 30

ООО "ХоумКафе"

Юр. адрес: 111123 Россия, г.Москва, ш.Энтузиастов, д. 31, стр.39, этаж 5, пом II, ком.7

Факт. адрес: 111123, Россия, г.Москва, ш.Энтузиастов, 31с.39, офис 512

8 800 775-30-66

info@manhattancomfort.ru

http://manhattancomfort.ru

http://moskvahome.ru

# Оглавление


Вступление ---- 3

До начала работы ---- 4

Во избежание несчастных случаев ---- 4

Размеры и инструменты ---- 5

Детали ---- 6

Запасные части ---- 7

Сборка мебели ---- 8


# Вступление

Перед началом работы внимательно прочитайте инструкцию.

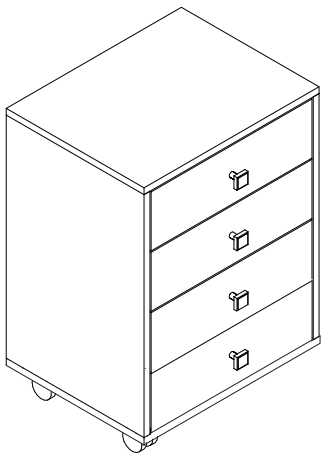

# До начала работы

Перед началом работы вымойте и проветрите помещение.

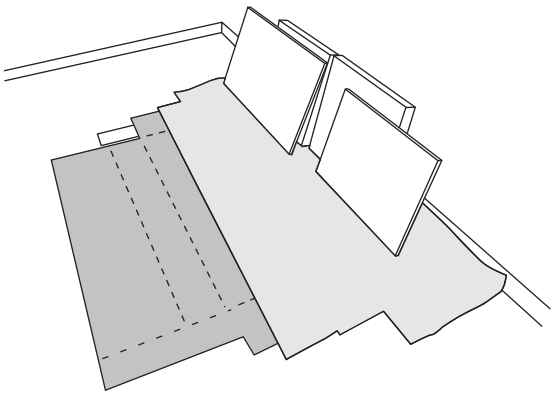

Используйте картонные коробки во избежание повреждения мебели.

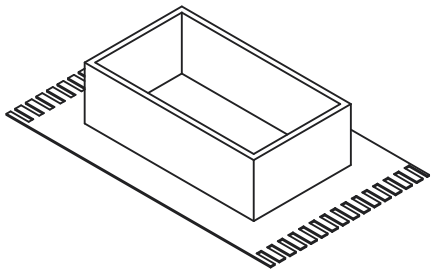

Используйте ковер или покрывало, чтобы избежать повреждение деталей во время сборки.

---

# Во избежание несчастных случаев

Внимательно соблюдайте инструкции по сборке, такие как: фиксация изделия на стене, добавление клея в необходимых местах, предельно допустимый вес.

Не залезайте и не опирайтесь на изделие.

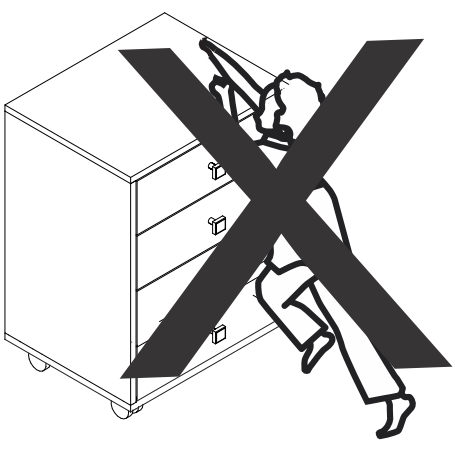

## Размеры и инструменты

[illegible]
[illegible] 445 [illegible] 625
[illegible] 350 [illegible]

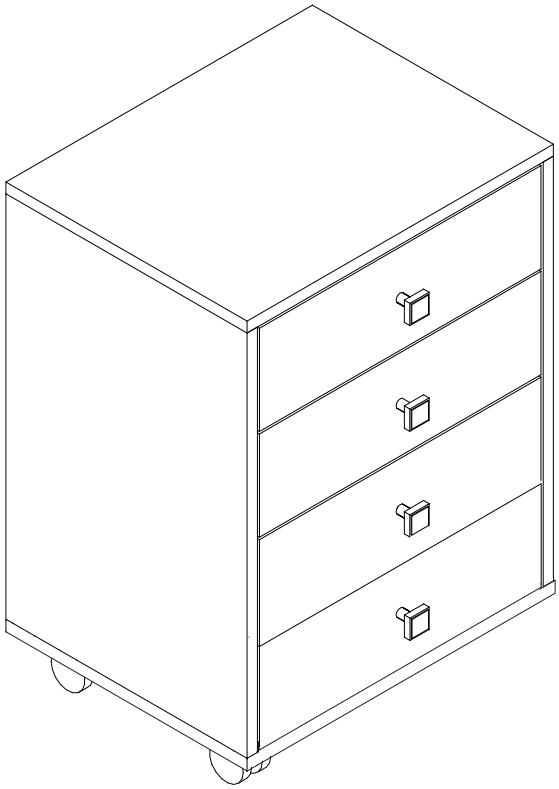

## Подготовка

Используйте слегка влажную тряпочку, а после сухой тканью, не используйте химические вещества или абразивы.

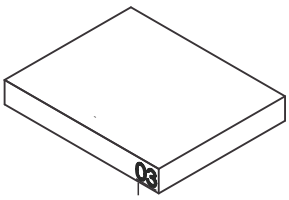

**Используйте спирт только, чтобы удалить обозначение номеров деталей**

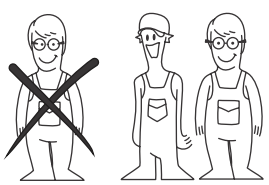

Для повышения качества монтажа используйте электро инструменты.

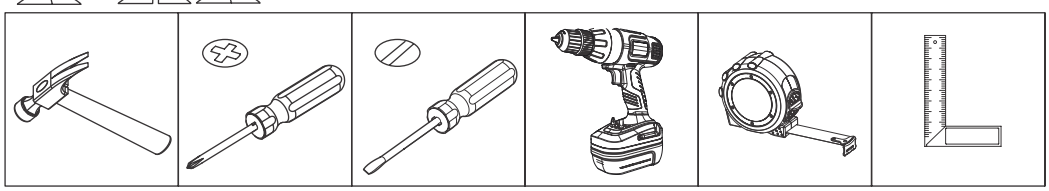

# COD BR: BHO 30, BCR 30

| PEÇA | DESCRIÇÃO | QUANT. |
|---|---|---|
| 001 | BASE | 1 |
| 002 | TAMPO | 1 |
| 003 | LATERAL ESQUERDA | 1 |
| 004 | LATERAL DIREITA | 1 |
| 006 | FRENTE GAVETA | 4 |
| 007 | COSTA | 2 |
| 008 | FUNDO GAVETA | 4 |
| 020 | LATERAL DIREITA GAVETA | 4 |
| 021 | COSTA GAVETA | 4 |
| 022 | LATERAL ESQUERDA GAVETA | 4 |

| Детали | | Кол-во |
|---|---|---|
| 001 | Основание | 1 |
| 002 | Верх | 1 |
| 003 | Левая сторона | 1 |
| 004 | Правая сторона | 1 |
| 006 | Передняя часть ящика | 4 |
| 007 | Задняя часть | 2 |
| 008 | Нижняя часть ящика | 4 |
| 020 | Правая часть ящика | 4 |
| 021 | Задняя часть ящика | 4 |
| 022 | Левая часть ящика | 4 |

| PIEZA | DESCRIPCIÓN | CANTIDAD |
|---|---|---|
| 001 | BASE | 1 |
| 002 | TAPA | 1 |
| 003 | LATERAL IZQUIERDA | 1 |
| 004 | LATERAL DERECHA | 1 |
| 006 | FRENTE CAJÓN | 4 |
| 007 | REVÉS | 2 |
| 008 | FONDO CAJÓN | 4 |
| 020 | LATERAL DERECHA CAJÓN | 4 |
| 021 | REVÉS CAJÓN | 4 |
| 022 | LATERAL IZQUIERDA CAJÓN | 4 |

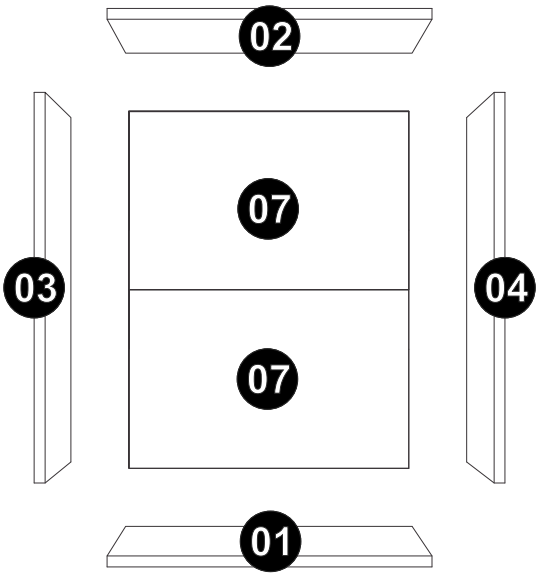


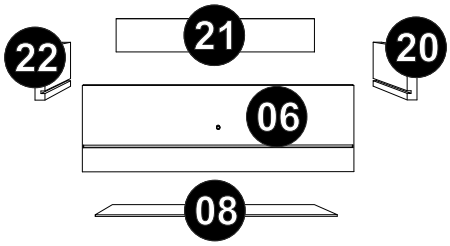

КРЕПЕЖИ

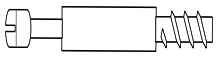

EF 000094 X 20

мел x 1

EF 000216 X 20

EF 000033 x 40
8x30

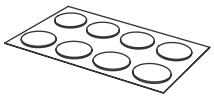

заглушка x 20

EF 000132 X 4
4x50 CC

EF 000168 X 64
10x10 CC

ролики x 4

направляющие ящика x 4

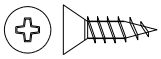

EF 000106 x 48
3,5x14 CC

ручка x 4

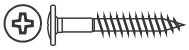

EF 000113 x 4
3,5X30 CF

A = 5 кг

B = 3 кг

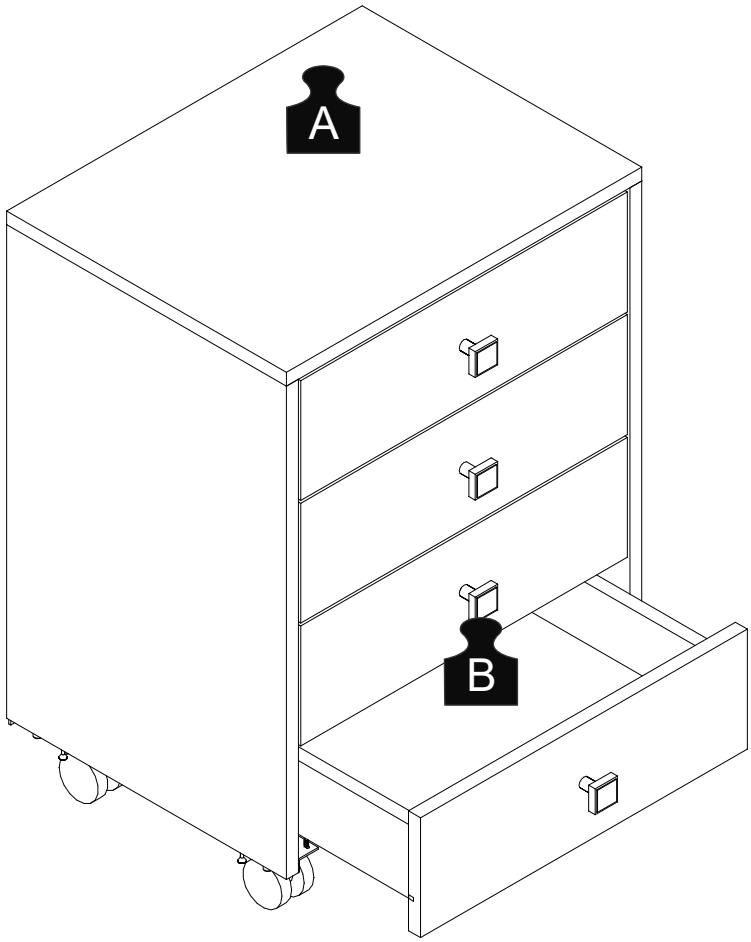


---

ШАГ 1

Установите крепеж EF 000094 в частях 02, 06, 20 и 22.

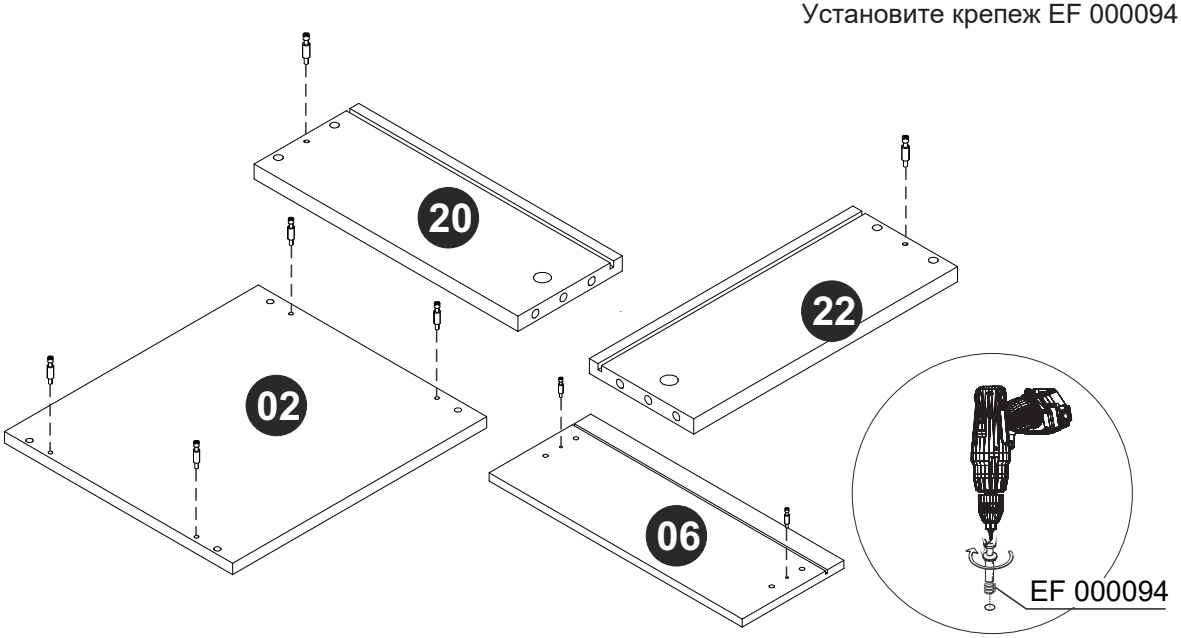

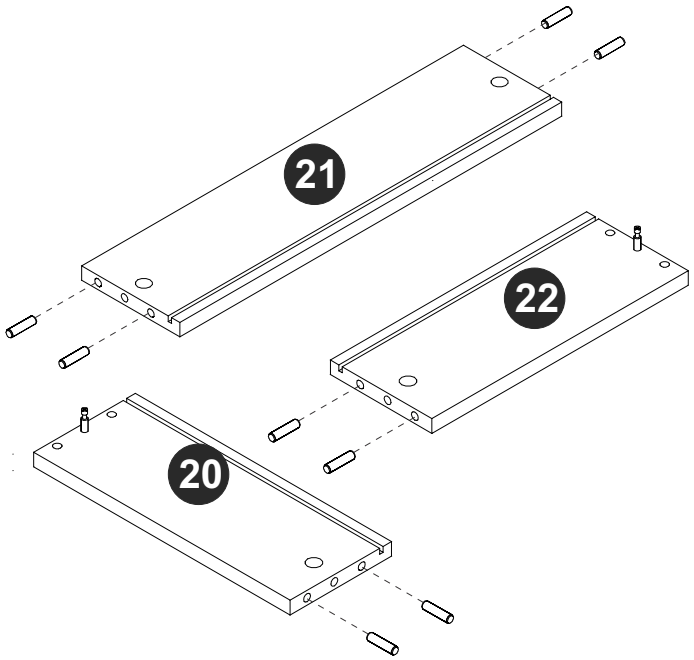


## ШАГ 2

Установите крепеж EF 000033 в части 20, 21 и 22.

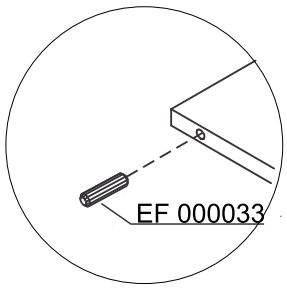


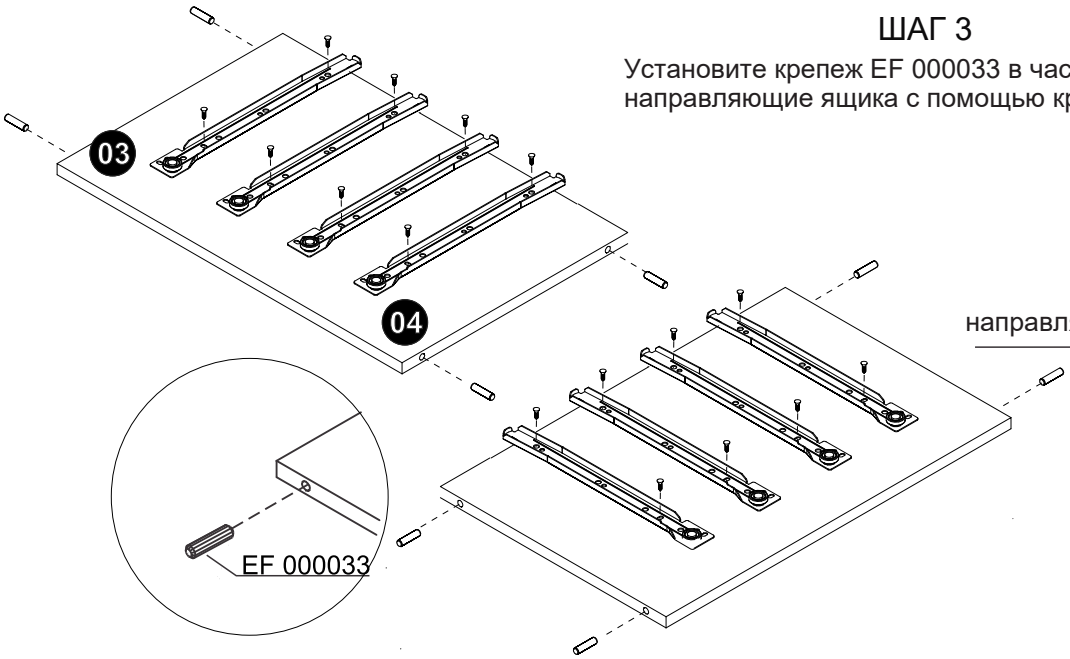


## ШАГ 3

Установите крепеж EF 000033 в части 03 и 04. Установите направляющие ящика с помощью крепежа EF 000106.

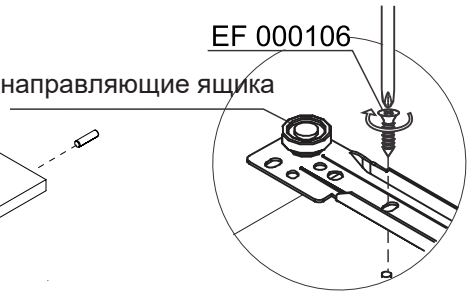


## ШАГ 4

Соедините части 20, 21 и 22, установите крепеж EF 000216 и заверните до упора.

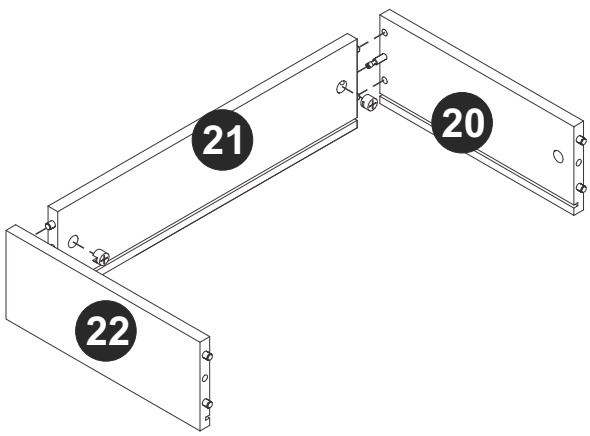


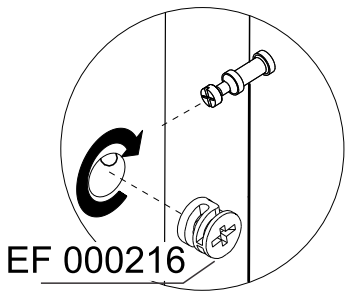

## ШАГ 5

Установите часть 08 в специальные пазы в деталях 20 и 22.

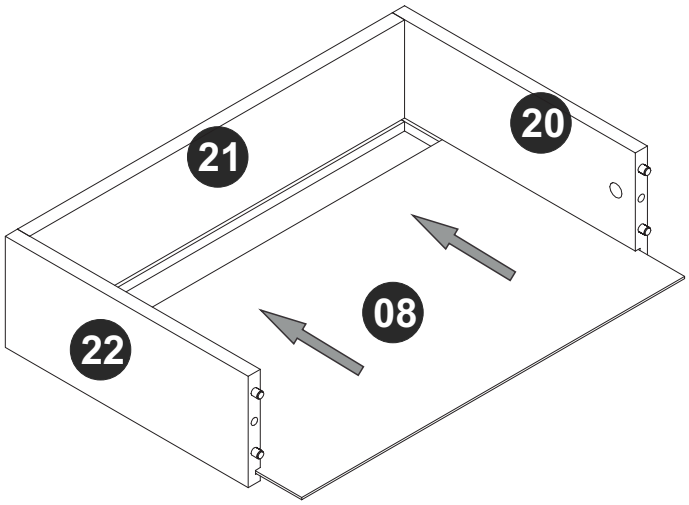


## ШАГ 6

Установите крепеж EF 000216 в часть 06 и заверните до упора. Зафиксируйте ручку в обозначенном месте, используя крепеж EF 000113.

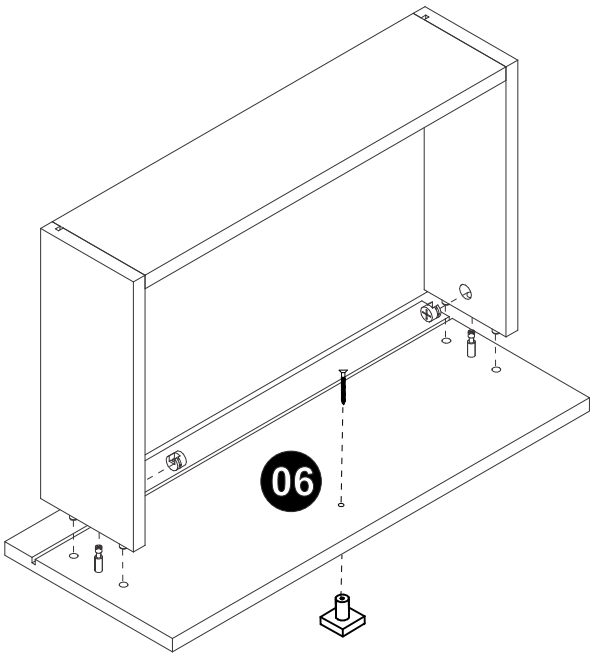


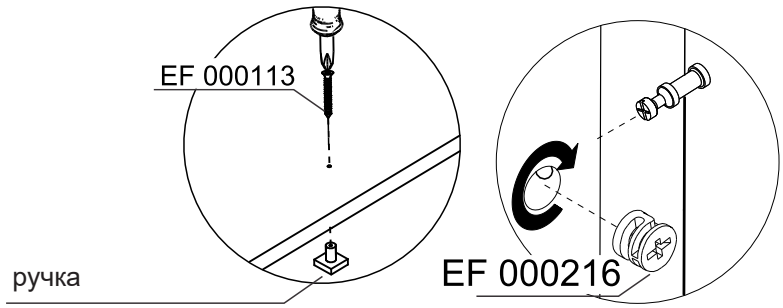


## ШАГ 7

Установите направляющие ящика, используя крепеж EF 000106.

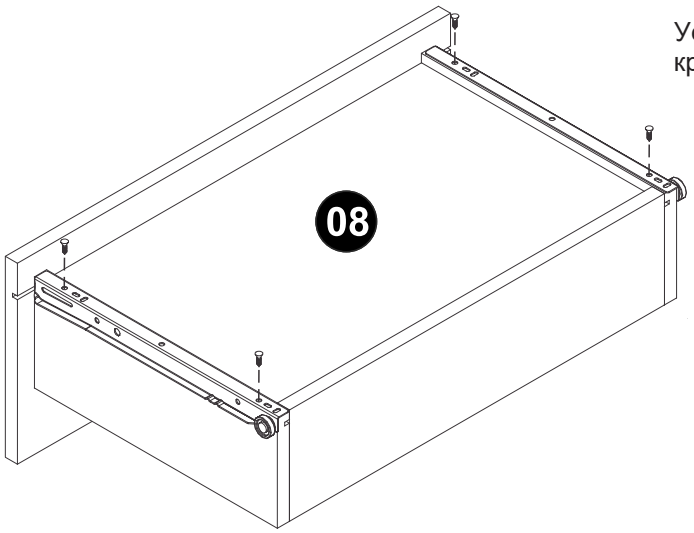


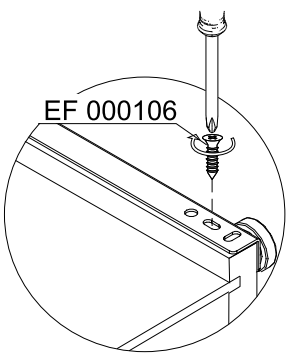

## ШАГ 8

Соедините части 02, 03 и 04, установите крепеж EF 000216 и затяните до упора.

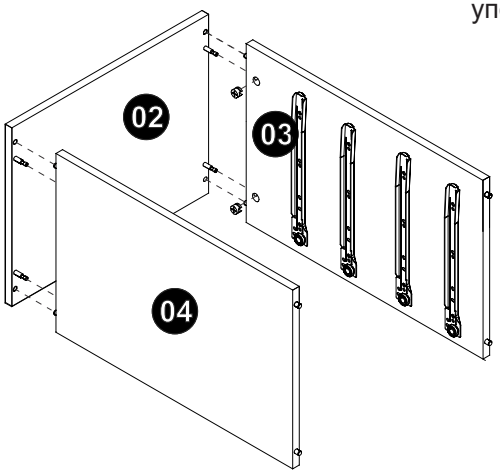


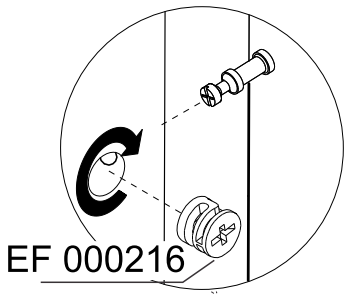


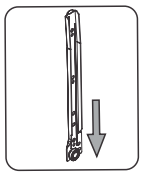

Обратите внимание на положение направляющих ящика.

---

## ШАГ 9

Соедините части 01, используя крепеж EF 000132.

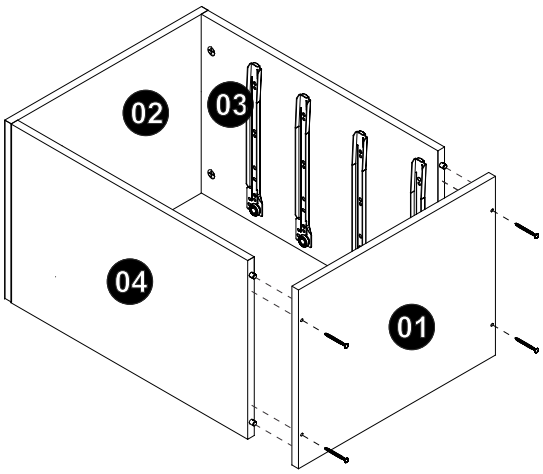


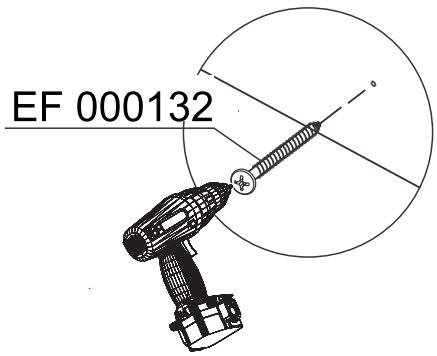


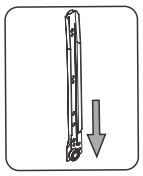

Обратите внимание на положение направляющих ящика.

---

## ШАГ 10

Установите деталь 07, используя крепеж EF 000168.

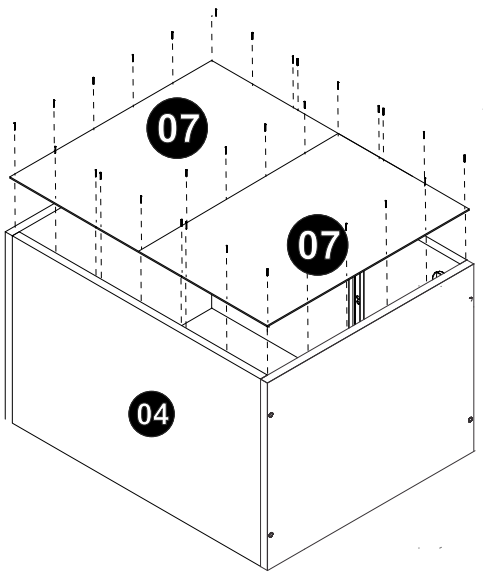


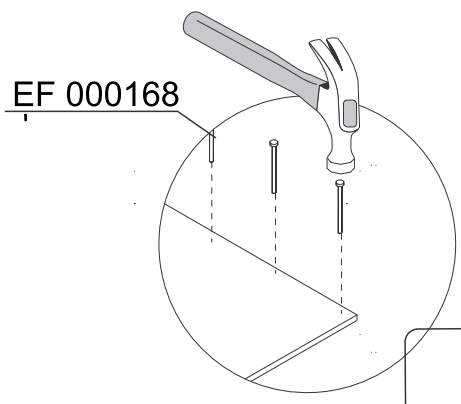


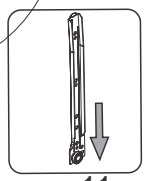

Обратите внимание на положение направляющих ящика.

## ШАГ 11

Установите ролики, используя крепеж EF 000106.

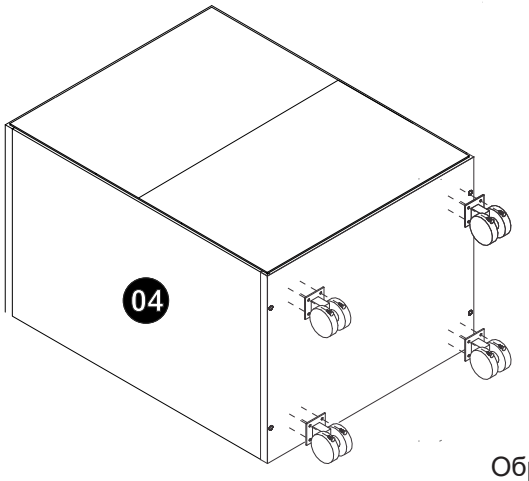


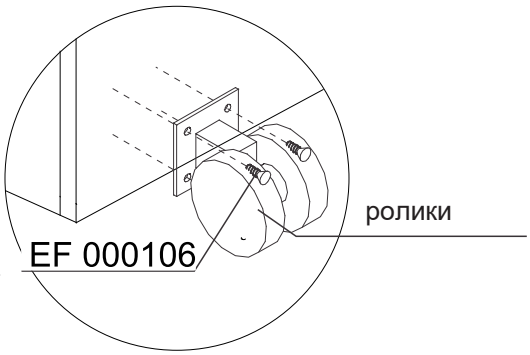


Обратите внимание на положение направляющих ящика.

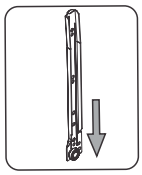

## ШАГ 12
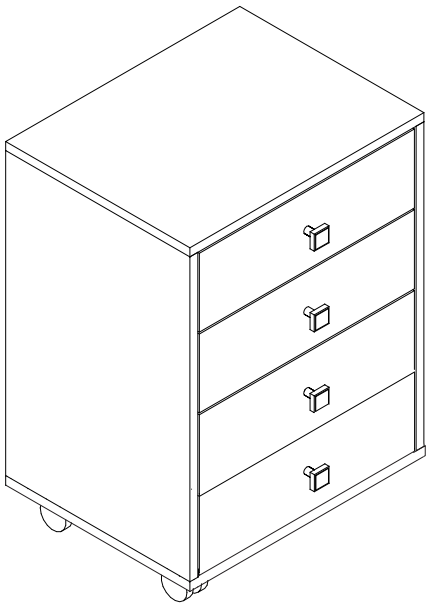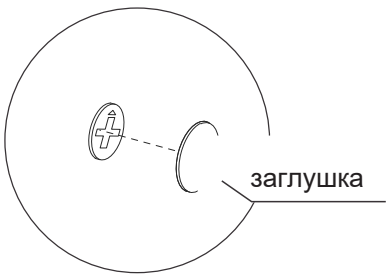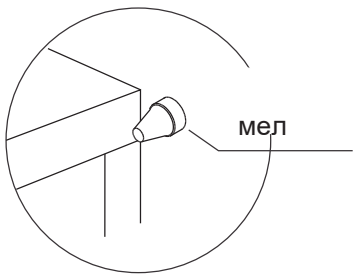
Используйте заглушку, чтобы скрыть выступающие крепежи.
Используйте мел, чтобы закончить работу.