ИНСТРУКЦИЯ ПО МОНТАЖУ

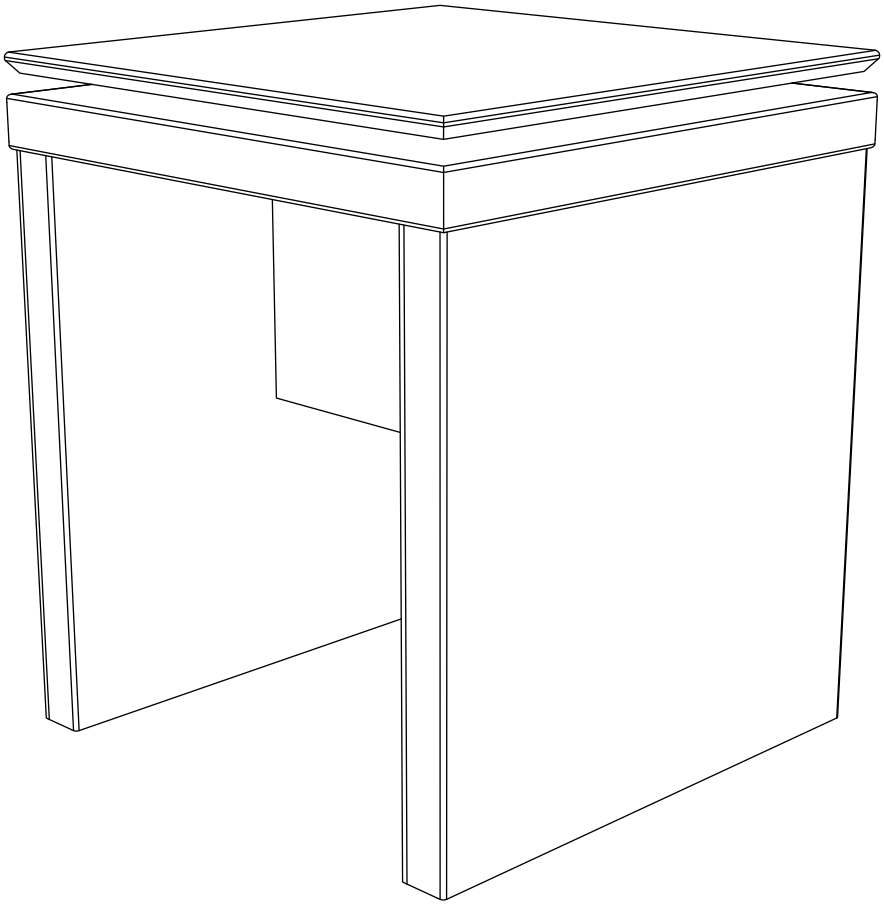

COD BR: 862 00

REV. 03

ПЕРЕД УСТАНОВКОЙ

Никогда не поднимайтесь и не опирайтесь на мебель. Это может привести к несчастным случаям.

Используйте упаковочные материалы для того чтобы покрыть поверхность зоны сборки.

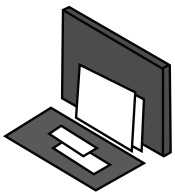

Определите детали, обращая внимание на номер, напечатанный на их краях.

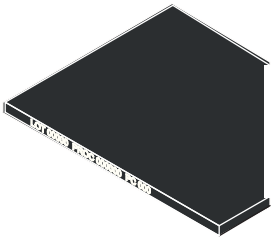

ИНСТРУКЦИЯ ПО УХОДУ

Протирайте мебель влажной тряпкой и мягким моющим средством.
Не используйте абразивные и химические продукты.

ПЕРЕНОСКА

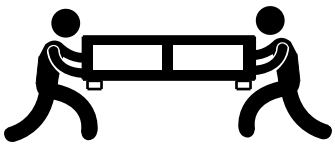

Переносите мебель осторожно, не тащите ее. При переноске используйте помощь других людей.

Определите и рассортируйте крепежи и детали, используемые в сборке. На каждой упаковке есть этикетка с указанием деталей и места их использования.

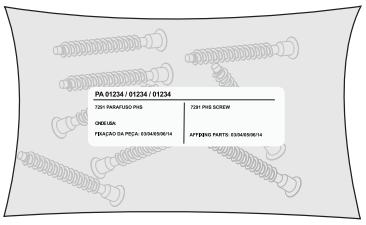

КРЕПЛЕНИЯ

COD. 0599

A

COD. 0494

B

COD. 153 3

C

COD. 1668

D

COD. 013 6

E

COD. 3525

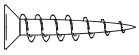

F

ЗАГЛУШКА

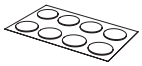

G

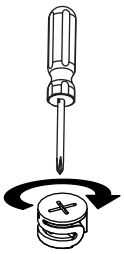

ОПИСАНИЕ

РАЗМЕРЫ: длина 442 мм
высота 516 мм
глубина 442 мм

CÓD:862 00				
PEÇA PART PIEZA	QUANTIDADE QUANTITY CANTIDAD	DESCRIÇÃO	ОПИСАНИЕ	DESCRIPCIÓN
12	01	TAMPO	ВЕРХНЯЯ КРЫШКА	CUBIERTA
02	02	LATERAL	БОКОВАЯ СТОРОНА	LATERAL
03	01	BANDEIRA	ЗАДНЯЯ ПОДДЕРЖКА	REFUERZO
10	01	TAMPO SUPERIOR	СТОЛЕШНИЦА	CUBIERTA SUPERIOR
11	02	SARRAFO	РЕЙКА	SOPORTE

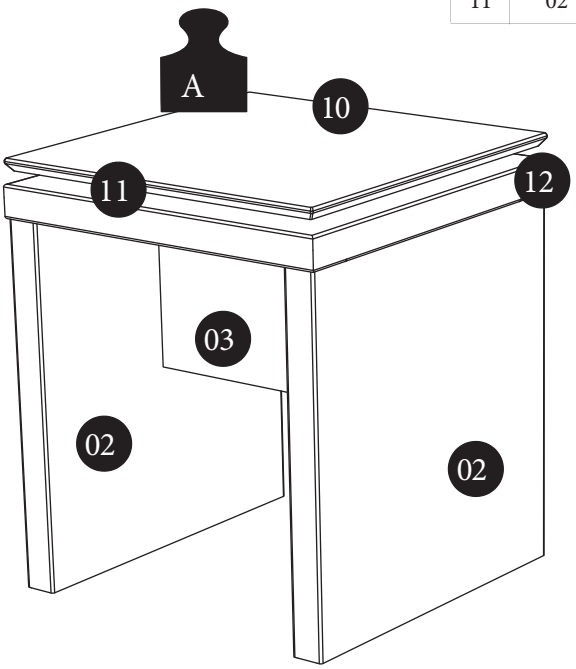

A =10KG - 22LB

01

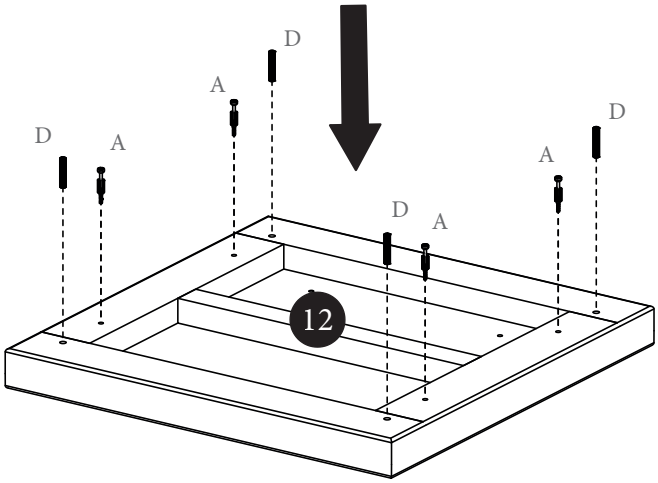

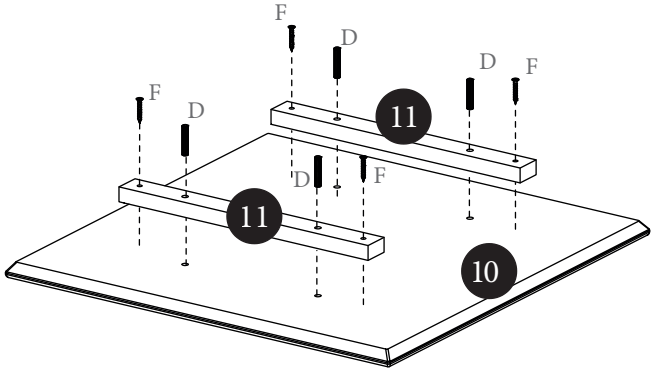

02

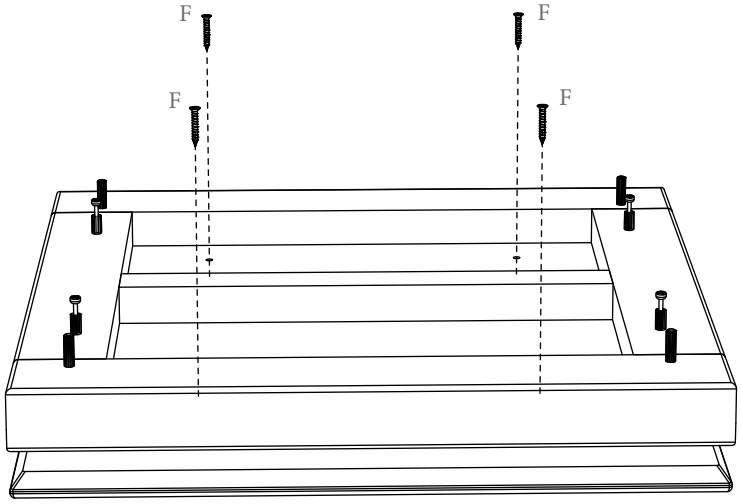

03

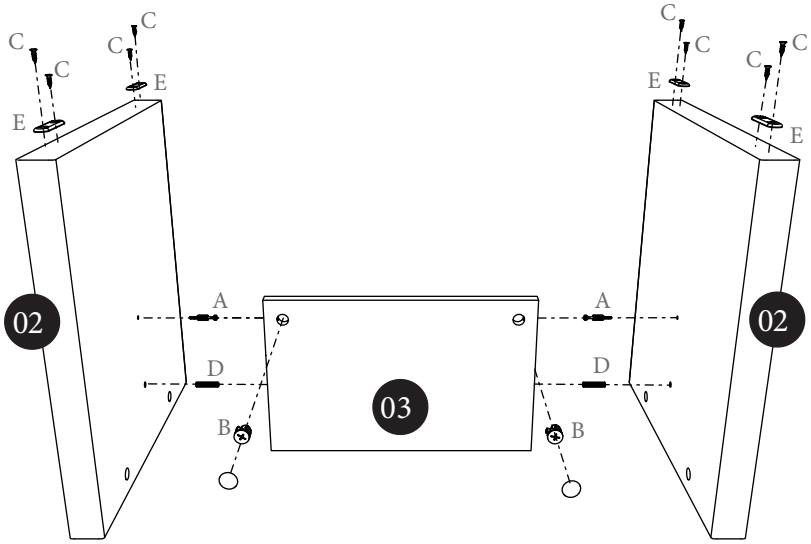
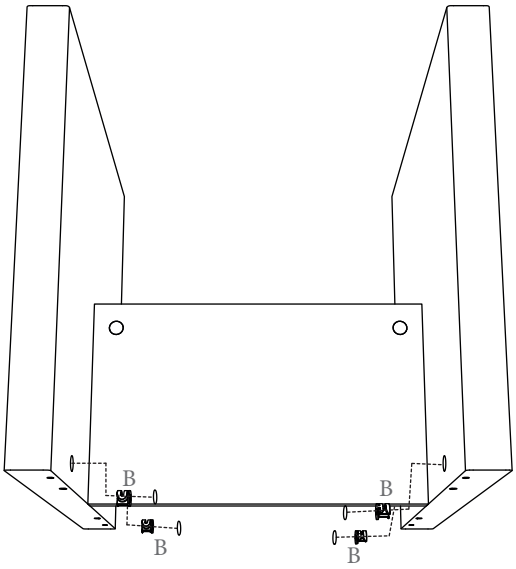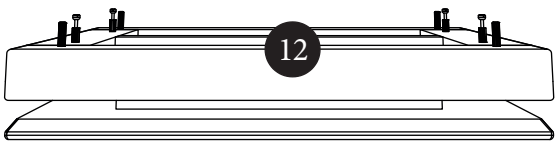
04