ИНСТРУКЦИЯ ПО СБОРКЕ

COD BR: BLC 21

ООО "ХоумКафе"

Юр. адрес: 111123 Россия, г.Москва, ш.Энтузиастов, д. 31, стр.39, этаж 5, пом II, ком.7

Факт. адрес: 111123, Россия, г.Москва, ш.Энтузиастов, 31с.39, офис 512

8 800 775-30-66

info@manhattancomfort.ru

http://manhattancomfort.ru

http://moskvahome.ru

Оглавление

Вступление ---- 3

До начала работы ---- 4

Во избежание несчастных случаев ---- 4

Размеры и инструменты ---- 5

Детали ---- 6

Запасные части ---- 7

Сборка мебели ---- 8

Вступление

Перед началом работы внимательно прочитайте инструкцию.

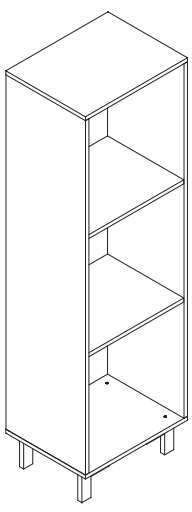

До начала работы

Перед началом работы вымойте и проветрите помещение.

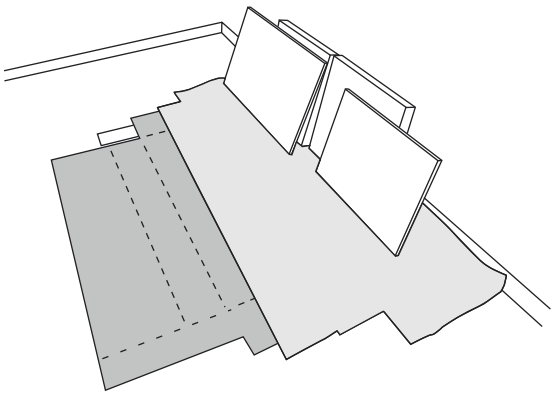

Используйте картонные коробки во избежание повреждения мебели.

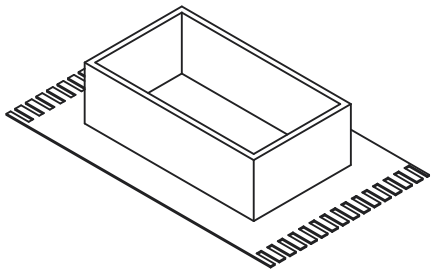

Используйте ковер или покрывало, чтобы избежать повреждение деталей во время сборки.

Во избежание несчастных случаев

Внимательно соблюдайте инструкции по сборке, такие как: фиксация изделия на стене, добавление клея в необходимых местах, предельно допустимый вес.

Не залезайте и не опирайтесь на изделие.

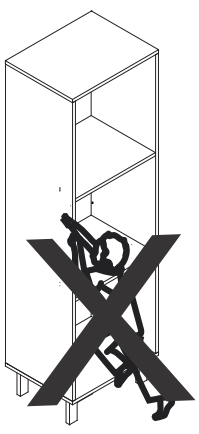

Размеры и инструменты

Размеры
Ширина: 449 Высота: 1500
Глубина: 350 мм

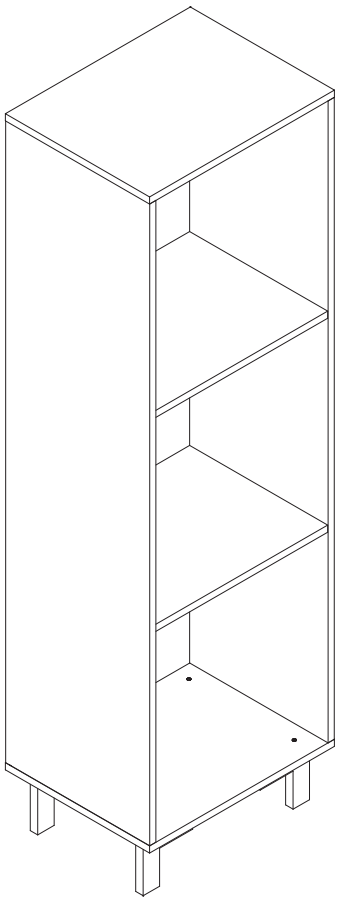

Подготовка

Используйте слегка влажную тряпочку, а после сухой тканью, не используйте химические вещества или абразивы.

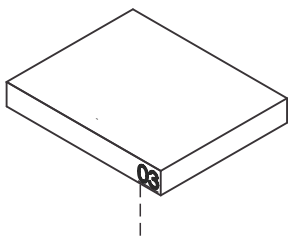

Используйте спирт только, чтобы удалить обозначение номеров деталей

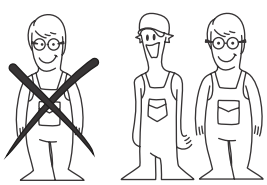

Для повышения качества монтажа используйте электро инструменты.

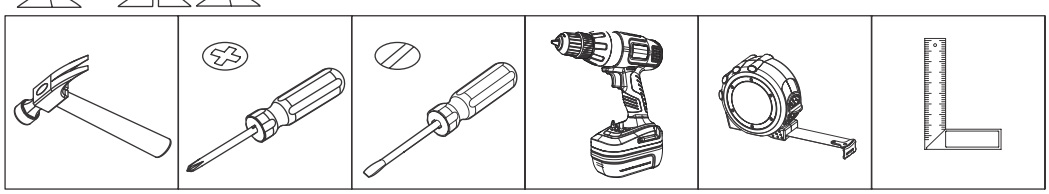

COD BR: BLC 21

PEÇA	DESCRIÇÃO	QUANT.
001	BASE	1
002	TAMPO	1
003	SIDE	2
004	PRATELEIRA	2
005	COSTAS	1
006	PÉS	4

Детали		Кол-во
001	Основание	1
002	Верх	1
003	Боковая сторона	2
004	Полка	2
005	Задняя часть	1
006	Деревянные ножки	4

PIEZA	DESCRIPCIóN	CANTIDAD
001	BASE	1
002	TAPA	1
003	LATERAL	2
004	ESTANTE	2
005	REVÉS	1
006	PIES	4

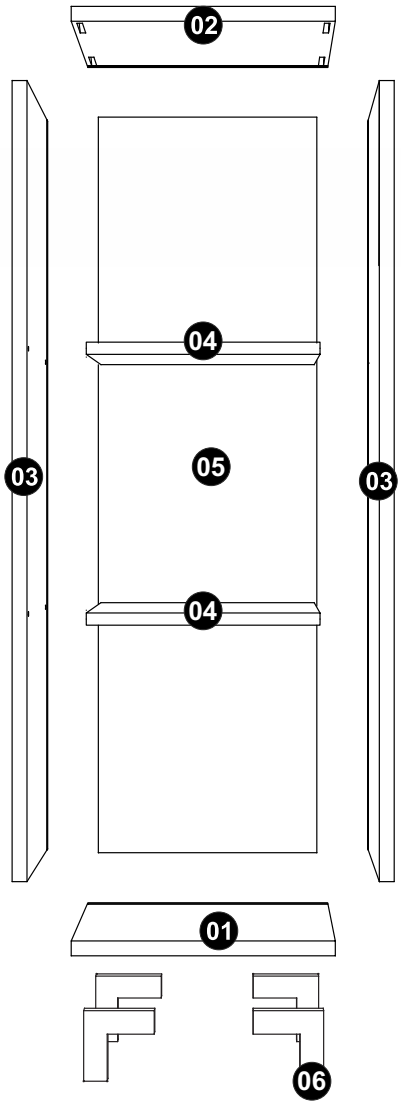

КРЕПЕЖИ

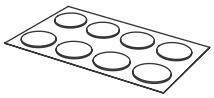

заглушка x 4

EF 000745 x 4
5x40

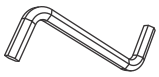

EF 000741 x 1

EF 000033 x 12
8x30

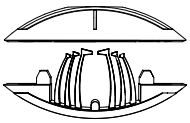

EF 000746 x 8

мел x 01

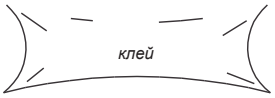

EF 000748 x 1

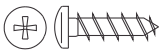

EF 000248 x 1
3,5X14 CP

EF 000246 X 1
5X50 CF

EF 000016 X 1

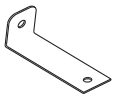

EF 000529 X 1

A=5 кг

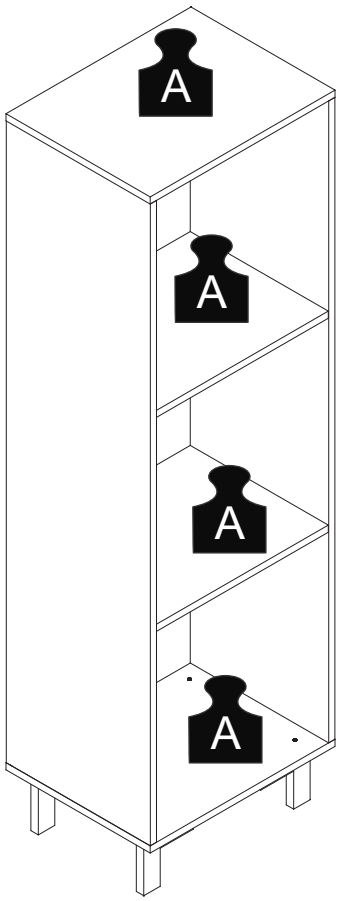

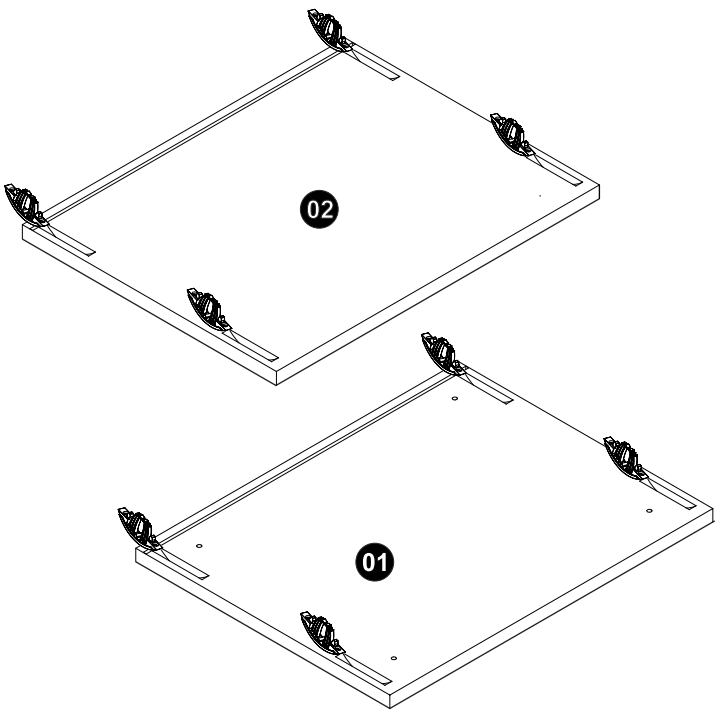

ШАГ 1

Установите крепеж EF 000746 в части 01 и 02.

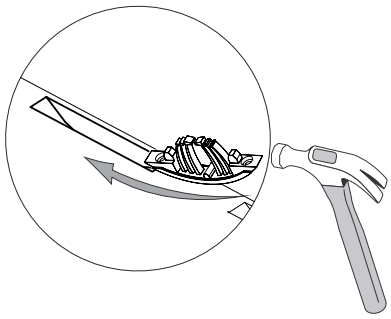

При необходимости используйте молоток.

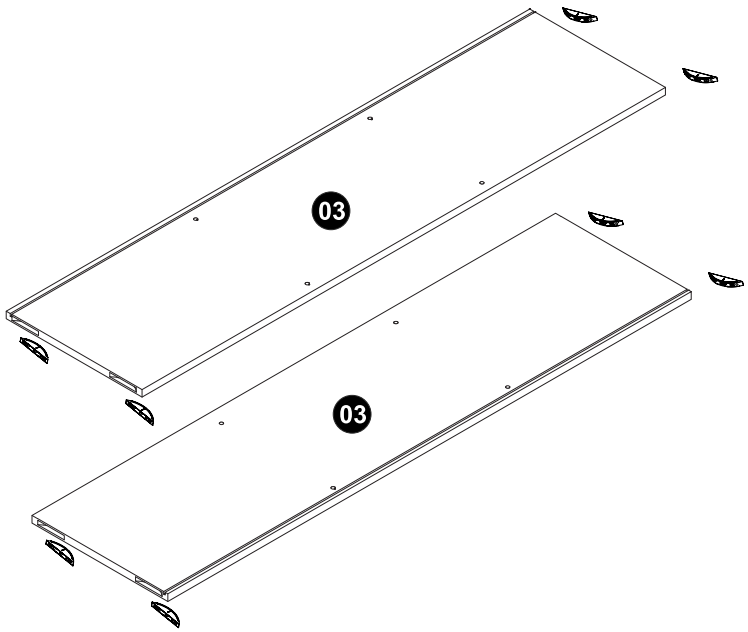

ШАГ 2

Установите крепеж EF 000746 в части 03.

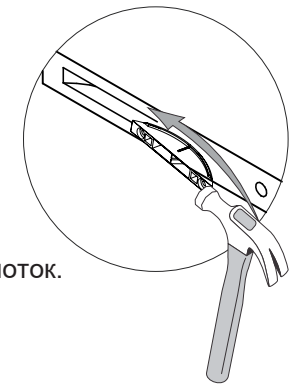

При необходимости используйте молоток.

ШАГ 3

Используйте клей, прежде чем установить крепеж EF 000033 в части 04 и 06.

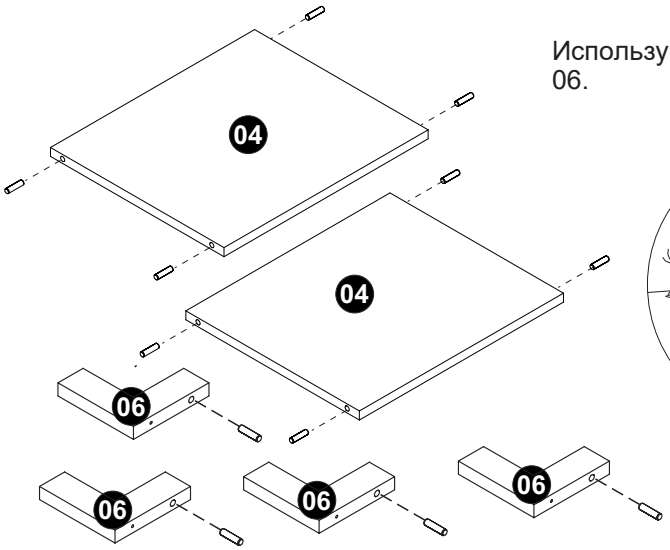

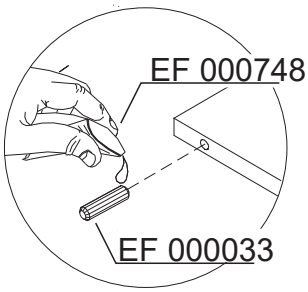

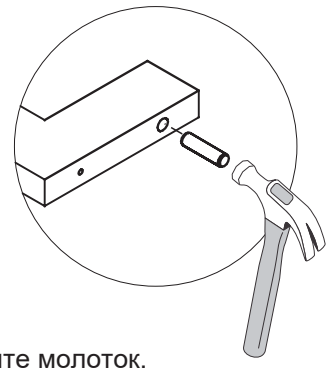

При необходимости используйте молоток.

ШАГ 4

Используйте клей, прежде чем соединить части 04 и 03.

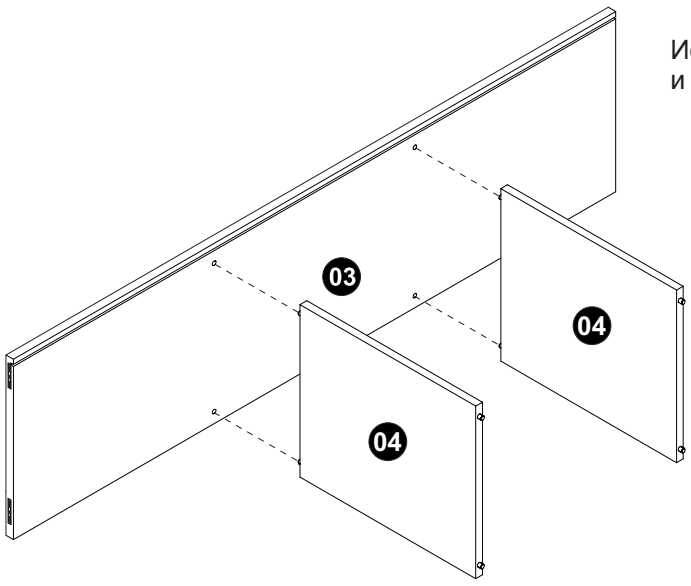

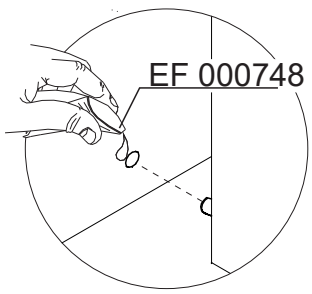

ШАГ 5

Используйте клей, прежде чем присоединить деталь 03 к собранной конструкции.

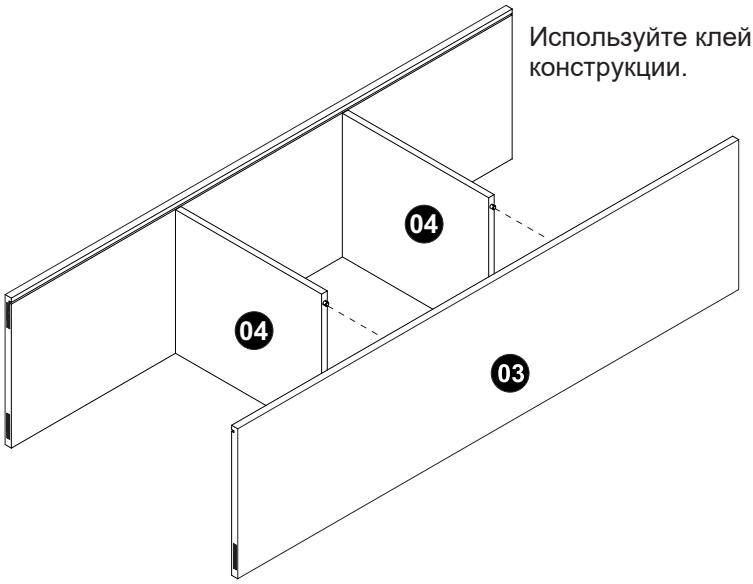

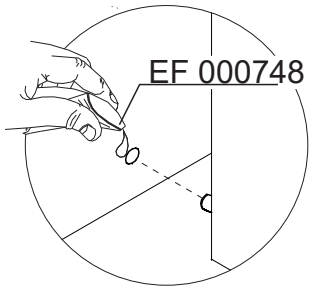

ШАГ 6

Зафиксируйте ножки (деталь 06) в части 01, используя крепеж EF 000745 и EF 000741.

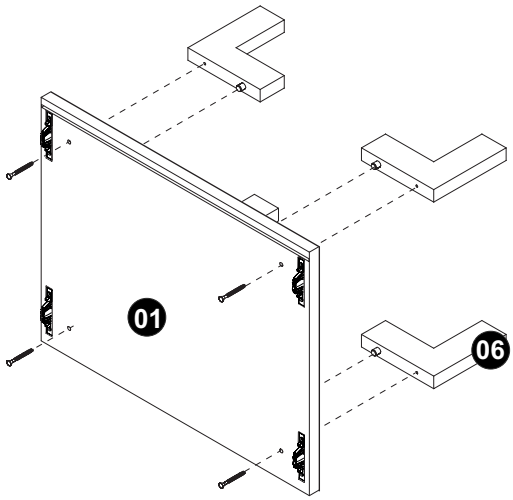

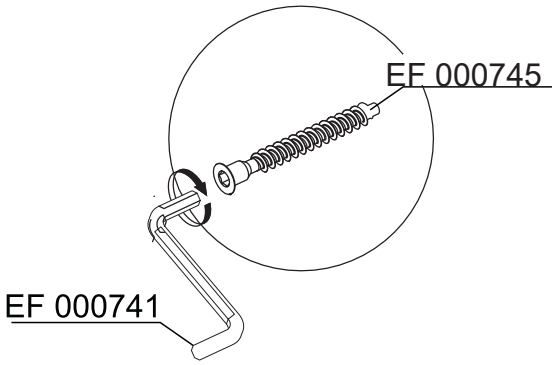

ШАГ 7

Используйте клей (EF 000748) прежде чем соединить детали, собранные на шаге 05 и 06, используйте крепеж EF 000746.

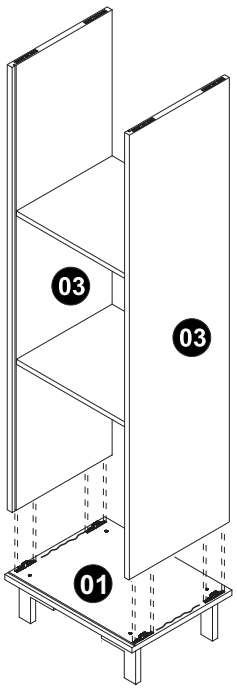

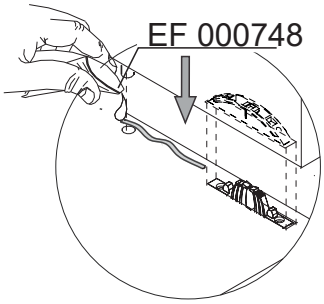

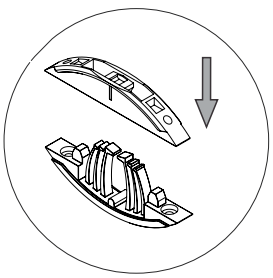

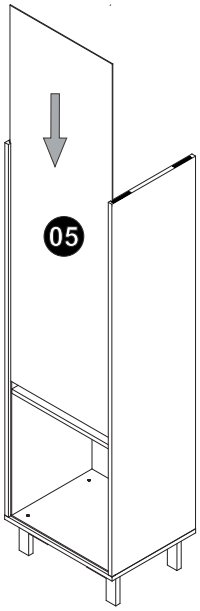

ШАГ 8

Установите деталь 05 в специальные пазы детали 03.

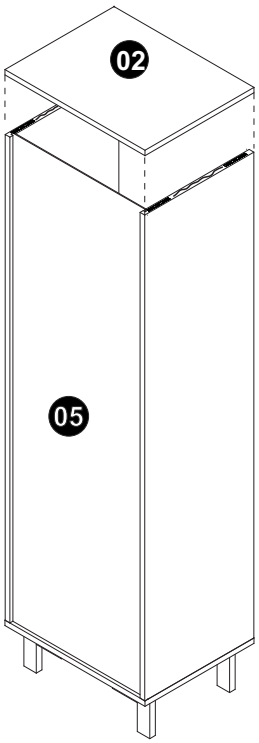

ШАГ 9

Используйте клей (EF 000748) прежде чем соединить часть 02 с конструкцией, собранной на предыдущем этапе. Используйте крепеж EF 000746.

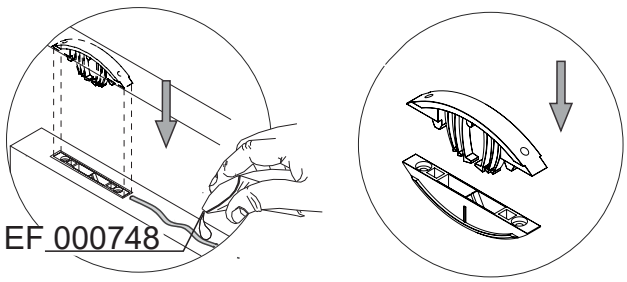

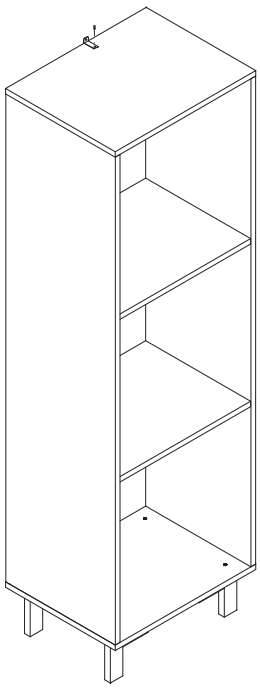

ШАГ 10

Используйте крепеж EF 000248, чтобы зафиксировать деталь EF 000529 на мебели.

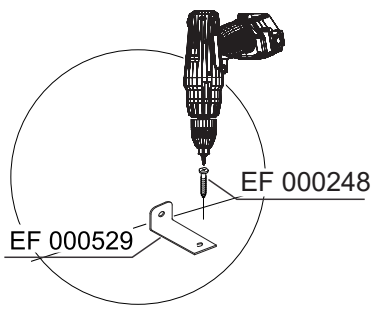

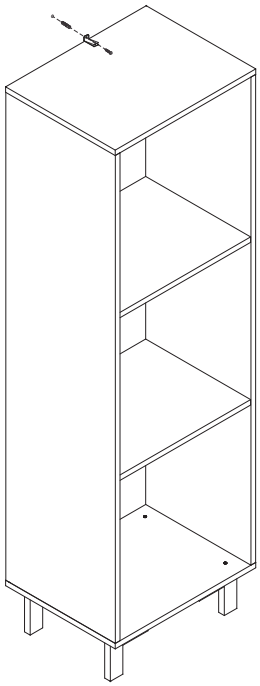

ШАГ 11

Используйте крепеж EF 000246 и EF 000016 для фиксации мебели на стене.

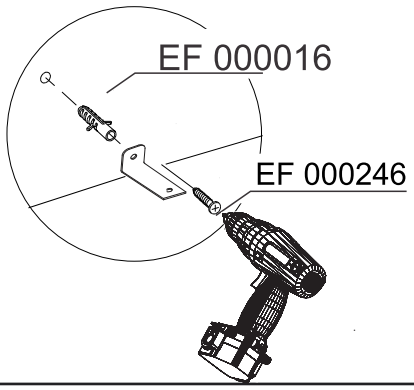

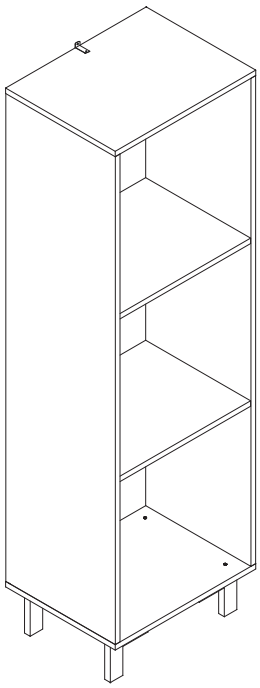

ШАГ 12

Используйте мел, чтобы закончить работу.

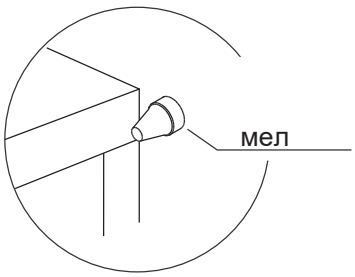

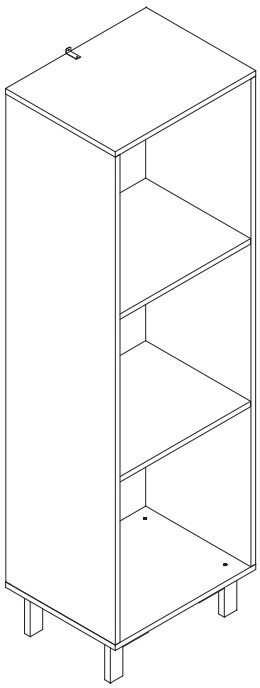

ШАГ 13
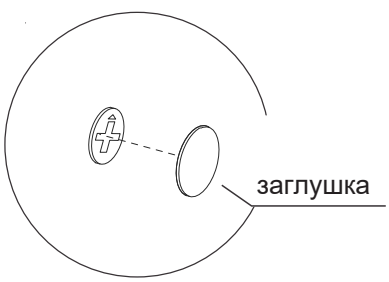
Используйте заглушку, чтобы скрыть видимые крепежи.